ԵՐԵՎԱՆ ՔԱՂԱՔԻ ԿԵՆՏՐՈՆ ՎԱՐՉԱԿԱՆ ՇՐՋԱՆԻ ԹԻՎ 10 ՀԻՄՆԱԿԱՆ ԴՊՐՈՑԻ ՖԻԶԿՈՒԼՏՈՒՐԱՅԻ ԴԱՀԼԻՃԻ ՎԵՐԱՆՈՐՈԳՄԱՆ ԱՇԽԱՏԱՆՔՆԵՐԻ ՆԱԽԱԳԻԾ

ՊԱՏՎԻՐԱՏՈՒ՝ ԵՐԵՎԱՆԻ ՔԱՂԱՔԱՊԵՏԱՐԱՆԻ ԱՇԽԱՏԱԿԱԶՄԻ ՇԻՆԱՐԱՐՈՒԹՅԱՆ ԵՎ ԲԱՐԵԿԱՐԳՄԱՆ ՎԱՐՉՈՒԹՅՈՒՆ

ՊԱՅՄԱՆԱԳԻՐ՝ "ԵՔ-ԳՀԱՇՁԲ-25/73"

ԵՐԵՎԱՆ 2025

ԿԱԴ - Ա1-011

ԱՐՏՈՆԱԳԻՐ

ԱՌԱՋԻՆ ԴԱՍ

ԵՆԹԱԴԱՍ «Ա1»

ԱՐԴՅՈՒՆԱԲԵՐԱԿԱՆ, ԲՆԱԿԵԼԻ, ՀԱՍԱՐԱԿԱԿԱՆ ՇԵՆՔԵՐԻ ԵՎ ՇԻՆՈՒԹՅՈՒՆՆԵՐԻ ՆԱԽԱԳԾՈՒՄ
ՃԱՐՏԱՐԱԳԵՏ - ԿՈՆՍՏՐՈՒԿՏՈՐ

ԲԵՋԻՐՋՅԱՆ ԳԵՎՈՐԳ ԱԲՐԱՀԱՄԻ

Սահմանափակումներ՝ Արդյունաբերական, բնակելի և հասարակական ոչ ավել 16 հարկից, մինչև 51մ բարձրությամբ շենքեր, մինչև 50մ թռիչքով տարածական կոնստրուկցիաներով շինություններ, ավտոմոբիլային և երկաթուղային ճանապարհների մաս կազմող արհեստական կառույցներ, որոնք համապատասխանում են մինչև IV ռիսկայնության աստիճանի, բացառությամբ քաղաքաշինական նորմատեխնիկական փաստաթղթերով սահմանային հարաչափերը (բարձրություն, երկարություն, լայնություն) գերազանցող շենքերի և կառույցների: Վերը նշվածի վերակառուցում, վերականգնում և ուժեղացում:

ՀԱՅԱՍՏԱՆԻ ՃԱՐՏԱՐԱՊԵՏՆԵՐԻ ՊԱԼԱՏ
ՆԱԽԱԳԱՀ Մ. ՄԻՆԱՍՅԱՆ

ՀՀ ՔԱՂԱՔԱՇԻՆՈՒԹՅԱՆ ԿՈՄԻՏԵԻ
ՆԱԽԱԳԱՀԻ ՊԱՐՏԱԿԱՆՈՒԹՅՈՒՆՆԵՐԸ
ԿԱՏԱՐՈՂ Ա. ՂՈՒԼԱՐՅԱՆ

ՏՐՎԱԾ Է 22.02.2019
ԱՆԺԱՄԿԵՏ

ՃԲԴ - Ա-0126

ԱՐՏՈՆԱԳԻՐ

ԲԱՐՁՐԱԳՈՒՅՆ ԴԱՍ
ԵՆԹԱԴԱՍ «Ա»

ՃԱՐՏԱՐԱՊԵՏ

ՄԱՐՏԻՐՈՍՅԱՆ ԱՐԱ ԱԼԵՔՍԱՆԻ

Ճարտարապետի մասնագիտական գործունեության իրականացում առանց սահմանափակումների,
բացառությամբ տարածական պլանավորման փաստաթղթերի,
պատմության և մշակույթի անշարժ հուշարձանների վերականգնման,
ամրակայման և օգտագործման նախագծերի մշակման:

ՀԱՅԱՍՏԱՆԻ ՃԱՐՏԱՐԱՊԵՏՆԵՐԻ ՊԱԼԱՏ
ՆԱԽԱԳԱՀ Մ. ՄԻՆԱՍՅԱՆ

ՀՀ ՔԱՂԱՔԱՇԻՆՈՒԹՅԱՆ ԿՈՄԻՏԵԻ
ՆԱԽԱԳԱՀ Վ. ՎԵՐՄԻՇՅԱՆ

ՀԱՅԱՍՏԱՆԻ ՀԱՆՐԱՊԵՏՈՒԹՅԱՆ ՔԱՂԱՔԱՇԻՆՈՒԹՅԱՆ ԿՈՄԻՏԵ • 02565827 • ՊԵՏԱԿԱՆ ԳՐԱՆՑՈՒՄ

ՏՐՎԱԾ Է 14.05.2019
ԱՆԺԱՄԿԵՏ

ՀԱՅԱՍՏԱՆԻ ՀԱՆՐԱՊԵՏՈՒԹՅԱՆ ՔԱՂԱՔԱՇԻՆՈՒԹՅԱՆ ԿՈՄԻՏԵ

ՀԱՎԱՍՏԱԳԻՐ

ՇԱՐՈՒՆԱԿԱԿԱՆ ՄԱՍՆԱԳԻՏԱԿԱՆ ՁԱՐԳԱՑՄԱՆ

Հ - 001986

(հավաստագրի սերիան, համարը)

1-ԻՆ ԿԱՐԳ

(հավաստագրի կարգը)

ԳԱԳԻԿ ՄԱԴԱԹՅԱՆ

(մասնագետի անուն ազգանուն)

Ծննդյան ամսաթիվ 05.01.1955թ. , ՀԾՀ 1501550357

(հնարավորության դեպքում՝ անձնագրային տվյալները)

ՋՐԱՄԱՏԱԿԱՐԱՐՄԱՆ ԵՎ ՋՐԱՀԵՌԱՑՄԱՆ ՃԱՐՏԱՐԱԳԵՏ ՆԱԽԱԳԾՈՂ

(ՇՄՀ հավաստագրված մասնագիտության անվանումը)

ՏՐՎԵԼ Է՝ 13.09.2024թ.

(օրը, ամիսը, տարեթիվը)

ՎԱՎԵՐԱԿԱՆ Է ՄԻՆՉԵՎ՝ 13.09.2029թ.

(օրը, ամիսը, տարեթիվը)

ՀՍԿԻՉ ՀԱՄԱՐ՝ UGBB-C18D-3474-387A

Սույն փաստաթուղթը տրված է բացառապես էլեկտրոնային եղանակով: Փաստաթղթի վավերականության ստուգումն ու էլեկտրոնային բնօրինակի ներբեռնումը հնարավոր է իրականացնել https://verify.e-gov.am Հայաստանի Հանրապետության պաշտոնական փաստաթղթերի վավերականության ստուգման միասնական համակարգի կայքում մուտքագրելով հսկիչ համարը կամ սքանավորելով արագ արձագանքման ծածկագիրը (QR Code):

ՀԱՅԱՍՏԱՆԻ ՀԱՆՐԱՊԵՏՈՒԹՅԱՆ ՔԱՂԱՔԱՇԻՆՈՒԹՅԱՆ ԿՈՄԻՏԵ

ԼԻՑԵՆԶԻԱՅԻ ՆԵՐԴԻՐ

ՔՊՆ-003028-08

(ներդիրի սերիան, համարը)

«ԷՅՎԻԷՆ ԳՐՈՒՊ» ՍՊԸ

(լիցենզավորված քաղաքաշինության գործունեության սուբյեկտի անվանումը)

ՋՐԱՄԱՏԱԿԱՐԱՐՈՒՄ ԵՎ ՋՐԱՀԵՌԱՑՈՒՄ (ՋՐԱՄԱՏԱԿԱՐԱՐՄԱՆ ԵՎ ՋՐԱՀԵՌԱՑՄԱՆ ՆԵՐՔԻՆ ԵՎ ԱՐՏԱՔԻՆ ՑԱՆՑԵՐ, ՀԻԴՐՈՄԵԼՈՐԱՑԻԱ)

(քաղաքաշինության բնագավառում գործունեության ենթատեսակը)

08.08.2025թ.

(ներդիրը տալու օրը, ամիսը, տարեթիվը)

Գործողության ժամկետը՝ 08.07.2030թ.

(օրը, ամիսը, տարեթիվը)

Ներդիրը վավերական է լիցենզիայի առկայության դեպքում

ՀՍԿԻՉ ՀԱՄԱՐ՝ **UGCF-32B4-E2E6-3D5B**

Սույն փաստաթուղթը տրված է բացառապես էլեկտրոնային եղանակով: Փաստաթղթի վավերականության ստուգումն ու էլեկտրոնային բնօրինակի ներբեռնումը հնարավոր է իրականացնել https://verify.e-gov.am Հայաստանի Հանրապետության պաշտոնական փաստաթղթերի վավերականության ստուգման միասնական համակարգի կայքում մուտքագրելով հսկիչ համարը կամ սքանավորելով արագ արձագանքման ծածկագիրը (QR Code):

Պատասխնատու մասնագետի/ների անձնագրային տվյալներ	հավաստագրի սերիա	հավաստագրի համար	ստանալու օր, ամիս, տարեթիվ
ԳԱԳԻԿ ՄԱԴԱԹՅԱՆ	Հ	001986	2024-09-13

ՀՍԿԻՉ ՀԱՄԱՐ՝ UGCF-32B4-E2E6-3D5B
Սույն փաստաթուղթը տրված է բացառապես էլեկտրոնային եղանակով: Փաստաթղթի վավերականության ստուգումն ու էլեկտրոնային բնօրինակի ներբեռնումը հնարավոր է իրականացնել https://verify.e-gov.am Հայաստանի Հանրապետության պաշտոնական փաստաթղթերի վավերականության ստուգման միասնական համակարգի կայքում մուտքագրելով հսկիչ համարը կամ սքանավորելով արագ արձագանքման ծածկագիրը (QR Code):

ՀԱՅԱՍՏԱՆԻ ՀԱՆՐԱՊԵՏՈՒԹՅԱՆ ՔԱՂԱՔԱՇԻՆՈՒԹՅԱՆ ԿՈՄԻՏԵ

ԼԻՑԵՆԶԻԱ

ՔՊԼ-003028, 2-րդ դաս

(սերիան, համարը, դասը)

ՔԱՂԱՔԱՇԻՆԱԿԱՆ ՓԱՍՏԱԹՂԹԵՐԻ ԿԱԶՄՈՒՄ՝ ԲԱՑԱՌՈՒԹՅԱՄԲ ԿՈՆՍՏՐՈՒԿՏՈՐԱԿԱՆ ԵՎ ՃԱՐՏԱՐԱՊԵՏԱԿԱՆ ՄԱՍԵՐԻ

(քաղաքաշինության բնագավառում գործունեության տեսակը)

ՏՐՎԱԾ Է

2025-07-08, «ԷՅՎԻԷՆ ԳՐՈՒՊ» ՍՊԸ

(լիցենզիան տալու տարեթիվը, ամիսը, օրը, քաղաքաշինության գործունեության սուբյեկտի անվանումը,

ՀՀ, ԵՐԵՎԱՆ, ԿԵՆՏՐՈՆ, ԲՈՒԶԱՆԴԻ, 1/3

գտնվելու վայրը՝ այդ թվում, անհատ ձեռնակատիրոջ դեպքում՝ անունը, ազգանունը և բնակության վայրը)

Գործողության ժամկետը՝ 08.07.2030թ.

(օրը, ամիսը, տարեթիվը)

ՀՍԿԻՉ ՀԱՄԱՐ՝ **UG6F-CD9E-CCB7-12F2**

Սույն փաստաթուղթը տրված է բացառապես էլեկտրոնային եղանակով: Փաստաթղթի վավերականության ստուգումն ու էլեկտրոնային բնօրինակի ներբեռնումը հնարավոր է իրականացնել https://verify.e-gov.am Հայաստանի Հանրապետության պաշտոնական փաստաթղթերի վավերականության ստուգման միասնական համակարգի կայքում մուտքագրելով հսկիչ համարը կամ սքանավորելով արագ արձագանքման ծածկագիրը (QR Code):

ԲԱՑԱՏՐԱԳԻՐ

Գնումների գործընթացի կազմակերպման

ա/ Նախագծման համար հիմք հանդիսացած նյութերի տեխնիկական բնութագրերին ներկայացվող պահանջները:

Աշխատանքային նախագծում նախատեսվող նյութերի, պատրաստվածքների, կոնստրուկցիաների և հանգույցների որակային ցուցանիշները, ձեռք բերվող ապրանքի պարամետրերը, փաթեթավորումը, բեռնաթափումը, պահպանումը, պայմանական նշանները, ծառայության երաշխիքային ժամկետները, ինչպես նաև զննում առարկայի այլ հատկանիշներին վերաբերող պայմանները ընդունված են ՀՀ-ում գործող ստանդարտների և տեխնիկական պայմանների պահանջներին համաձայն: Կառույցի համար օգտագործվող նյութի, պատրաստվածքների, կոնստրուկցիաների և հանգույցների տեխնիկական բնութագրերը սահմանող ստանդարտների, տեխնիկական և այլ նորմատիվ պայմանների անվանումները բերված են կառույցի աշխատանքային գծագրերում, և դրանցից բխող պահանջներում պարտադիր են կառույցի շինարարական աշխատանքներն իրականցնող կապալառուների համար:

Կապալառուն պարտավոր է նյութերը, կոնստրուկցիաները, պատրաստվածքները հանգույցները, սարքերն ու սարքավորումներն օգտագործել դրանց հավաստագրերի /сертификат/ առկայությամբ, ՀՀ-ում գործող ատանդարտների, տեխնիկական պայմանների և այլ նորմատիվ ակտերի պահանջներին խիստ համապատասխան:

Կապալառուն համաձայն ՀՀ-ում գործող ատանդարտների, տեխնիկական պայմանեների և այլ նորմատիվ ակտերի պահանջների, պարտավոր է պահպանել օգտագործվող նյութերի, կոնստրուկցիաների, հանգույցների տեղապոխման, պահպանման և օգտագործման կանոնների պահանջները:

բ/ Կապալի օբյեկտի, դրա առանձին մասերի և օգտագործված նյութերի երաշխիքային ժամկետներին ներկայացվող նվազագույն պահանջները:

Կապալիօբյեկտին, դրա առանձին մասերին և օգտագործվող նյութերին ներկայացվող երաշխիքային նվազագույն ժամկետը սահմանվում է 2 տարի:

Կապալառուի կողմից կատարած աշխատանքի որակը պետք է համապատասխանի կապալի պայմանագրի պահանջներին, նախագծային լուծումներին, օգտագործվող նյութերի, կոնստրուկցիաների, պատրաստվածքների, հանգույցների և աշխատանքների համար սահմանված ՀՀ-ում գործող ու աշխատանքային նախագծերի մշակման համար կիրառված ստանդարտների, տեխնիկական և աշխատանքային տեխնոլոգիաների պայմանների պահանջներին ու տեխնիկական բնութագրերին: Կապալառուն՝ կատարած աշխատանքների արդյունքը պատվիրատուին շահագործման հանձնելու պահին, պետք է ապահովի պայամանգրով սահմանված բոլոր պայմանները: Եթե աշխատանքի արդյունքի համար օրենքեվ, այլ ակտերով , կապալի պայմանգրով սահմավել է երաշխիքայի ժամկետ, ապա կառույցը շահագործմանհանձնելու պահին, ինչպես նաև երաշխիքային ժամկետի ամբողջ ընթացքում, աշխատանքների արդյունքը և որակը պետք է համապատասխանի պայմանագրի պայմաններին ու պահանջներին, նախագծային սահմաններին:

Ըստ քաղաքացիական օրենսգրքի, երաշխիքային ժամկետը այն ժամանակահատվածն է, որի ընթացքում ապրանքը, աշխատանքի արդյունքը, ծառայությունը պետք է համապատասխանեն առք ու վաճառքի պայամանգրի որակական պահանջներին, պետք է պահպանեն իրենց սպառողական հատկանիշները, պայմանով, եթե պահպանվում են շահագործման և օգտագործման կանոնները:

Երաշխիքային ժամկետ սահմանվում է երկարաժամկետ օգտագործման և պահպանման համար նախատեսված արտադրանքի համար, որոնք սահմանված են ՀՀ տարածքում գործող ստանդարտներում, տեխնիկական պայմաններում և այլ նորմատիվ ակտերում:

Աշխատանքային ընդհանուր արդյունքի համար երաշխիքային ժամկետ է սահմանվում երկու տարի, եթե այլ ժամկետ սահմանված չէ օրենքով կամ պայմանագրով: Երաշխիքային ժամկետը սկսվում է այն օրվանից, երբ պատվիրատուն ընդունել է կամ պետք է ընդուներ կատարված աշխատանքի արդյունքը, եթե այլ բան նախատեսված չէ կապալի պայմանագրով:

Աշխատանքի արդյունքում երաշխիքային ժամկետում, եթե հայտնաբերվել են թերություններ, ոչ պատշաճ իրականացման պարագայում, պատվիրատուն պետք է աշխատանքի արդյունքի թերությունների հետ կապված պահանջներ ներկայացնի աշխատանքի արդյունքը հանձնելու օրվանից՝ երկու տարի ժամկետում: Այն նկատված թերությունները, որոնց համար պատասխանատվություն է կրում կապալառուն և առանց թերությունների վերացման կառույցը չի կարող շահագործվել, երաշխիքային ժամկետը ընդհատվում է այնքան ժամանակով մինչև վերացվեն թերությունները:

Այն դեպքում, երբ աշխատանքի արդյունքի համար երաշխիքային ժամկետ չի սահմանվել, պատվիրատուն կարող է աշխատանքի արդյունքի թերությունների հետ կապված պահանջ ներկայացնել՝ պայմանով, եթե դրանք հայտնաբերված լինեն ողջամիտ ժամկետում՝ աշխատանքի արդյունքը հանձնելու օրվանից երկու տարվա սահմաններում, եթե այլ ժամկետ սահմանված չէ օրենքով, պայմանագրով:

գ. Շինարարական աշխատանքների կատարման համար պահանջվող լիցենզիայի և աշխատանքային ռեսուրսների ներկայացվող պահանջները.

Տվյալ նախագծով կառույցի շինարարական աշխատանքները իրականացնելու համար Պատվիրատուն կապալառու մասնակիցների համար պետք է սահմանի որակական չափանիշներ, այդ թվում՝

- աշխատանքների կատարման համար լիցենզիաների ցանկ,
- աշխատանքների իրականացման ռեսուսներ
- տեխնիկական միջոցներ
- Կառույցի բնույթից և սույն նախագծային փաստաթղթերում ներառված աշխատանքների տեսականուց կախված կապալառուն պետք է ունենա տարբեր աշխատանքների կատարման համար, լիցենզավորման կարգով սահմանված, հետևյալ ոլորտի լիցենզիան, բնակելի, հասարակական և արտադրական:
- աշխատանքների կատարման համար կապալառուն պետք է ունենա ինժեներական անձնակազմ որոնց միջին մասնագիտական ստաժը կազմում է առնվազն 3 տարի:

  - Պայմնագրով նախատեսված սույն նախագծի բնույթին համապատասխան աշխատանքների կատարման և յուրաքանչյուր մասնագիտական աշխատանքի իրականացման համար, կապալառուն պետք է համալրված լինի ինժեներատեխնիկական մասնագիտական կազմով և համապատասխան որակավորում ունեցող երեք տարվա անընդմեջ մասնագիտական աշխատանքային ստաժով՝ մեկական մասնագետներ՝ բնակելի, հասարակական և արտադրական ոլորտի համար:
  - Կառույցի բնույթից, աշխատանքների կատարման տեխնոլոգիական առանձնահատկություններից ելնելով կապալառուն պետք է ունենա համապատասխան մեքենա-մեխանիզմներ, սարքավորումներ, գործիքեր, նյութեր:

Կապալառուն մինչ շինարարական աշխատանքների սկսելը պարտավոր է պատվիրատուին ներկայացնի իր կողմից մշակված «Շինարարական աշխատանքների կազմակերպամն/ արտադրության/ նախագիծ» / ՊՊՐԾԹ

Համաձայն «շինարարական որակի տեխնիկական հսկողության իրականացման» «շինարաության նկատմամբ հեղինակային հսկողության իրականացման» հրահանգների կառուցապատողը /պատվիրատուն/ պարտավոր է կառույցի ամբողջ շինարարության ընթացքում ապահովելու տեխնիկական և հեղինակային հսկողությունների իրականացում:

«Քաղաքաշինության մասին» ՀՀ օրենքի, իրականացման նորմատիվային պահանջների ապահովման պայմաններով կառույցը շահագործամ հանձնելուց հետո, կառույցի պահպանման, նորմալ շահագործման պայմաններն ապահովելու ըստ գործող կարգերի նորոգման, վերականգման անհրաժեշտ աշխատանքներն իրակաացնելու պարտավորությունները կրում է շահագործող կազմակերպությունը:

Կազմեց՝ **Գ.Բեզիրջյան**

Աշխատանքներն իրականացնելու համար պահանջվող լիցենզիաներ

Քաղաքացիական բնագավառում շինարարության իրականացում ըստ հետևյալ ոլորտների

1. Լիցենզավորման ենթակա գործունեության տեսակը՝ քաղաքաշինական փաստաթղթերի կազմում՝ բացառությամբ կոնստրուկտորական և ճարտարապետական մասերի
   Լիցենզիայի դաս և հավաստագրի կարգ 1-ին կամ 2-րդ
   Լիցենզիայի ծածկագիրը 01
2. Լիցենզավորման ենթակա գործունեության տեսակը՝ քաղաքաշինական փաստաթղթերի կազմում՝ բացառությամբ կոնստրուկտորական և ճարտարապետական մասերի
   Լիցենզիայի դաս և հավաստագրի կարգ 1-ին կամ 2-րդ
   Լիցենզիայի ծածկագիրը 01

Աշխատանքային ռեսուրսները

1. Աշղեկ՝ Ինժեներ-շինարար «ԱՔՇ», առնվազն 3 տարվա մասնագիտական աշխատանքային փորձով
2. Ինժեներ-հիդրոտեխնիկ, առնվազն 3 տարվա մասնագիտական աշխատանքային փորձով
3. Ինժեներ-էլեկտրոտեխնիկ, առնվազն 3 տարվա մասնագիտական աշխատանքային փորձով
4. Կապի ինժեներ, առնվազն 3 տարվա մասնագիտական աշխատանքային փորձով

Տեխնիկական միջոցներ

1. Ինքնաթափ ավտոմեքենա 1հատ
2. Ավտոամբարձիչ 1 հատ
3. Բետոնախառնիչ 1 հատ
4. Բետոնամղիչ 1հատ
5. Ավտոկռունկ 1հատ
6. Էսկավատոր 1հատ

Կազմեց՝ Գ. Բեզիրջյան

ՏԻՏՂՈՍԱԹԵՐԹ

ԵՐԵՎԱՆ ՔԱՂԱՔԻ ԿԵՆՏՐՈՆ ՎԱՐՉԱԿԱՆ ՇՐՋԱՆԻ ԹԻՎ 10 ՀԻՄՆԱԿԱՆ
ԴՊՐՈՑԻ ՖԻԶԿՈՒԼՏՈՒՐԱՅԻ ԴԱՀԼԻՃԻ ՎԵՐԱՆՈՐՈԳՄԱՆ ԱՇԽԱՏԱՆՔՆԵՐԻ
ՆԱԽԱԳԻԾ

ՊԱՏՎԻՐԱՏՈՒ՝ ԵՐԵՎԱՆԻ ՔԱՂԱՔԱՊԵՏԱՐԱՆԻ ԱՇԽԱՏԱԿԱԶՄԻ ՇԻՆԱՐԱՐՈՒԹՅԱՆ ԵՎ ԲԱՐԵԿԱՐԳՄԱՆ ՎԱՐՉՈՒԹՅՈՒՆ

ՊԱՅՄԱՆԱԳԻՐ՝ "ԵՔ-ԳՀԱՇՁԲ-25/73"

<<ԷՅ ՎԻ ԷՆ ԳՐՈՒՊ>> ՍՊԸ

ՏՆՕՐԵՆ Գ.ԲԵՋԻՐՋՅԱՆ

ՆԱԽԱԳԾԻ ԳՃ Ա.ՄԱՐՏԻՐՈՍՅԱՆ

ԵՐԵՎԱՆ 2025

Անվանացանկ/Բացատրագիր

ԱՆՎանացանկ	
Թերթ	Անվանումը
Ճ-1	Անվանացանկ/Բացատրագիր
Ճ-2	Իրավիճակային հատակագիխ Մ1:2000
Ճ-3	Իրավիճակային հատակագիծ Մ1:500
Ճ-4	Ֆիզդահլիճի չափագրություն Մ1:100
Ճ-5	Ֆիզդահլիճի քանդման աշխատանքների ծավալաթերթ
Ճ-6	Ֆիզդահլիճի առաջարկվող տարբերակի հատակագիծ Մ1:100
Ճ-7	Ֆիզդահլիճի կտրվածք 1-1 Մ1:100
Ճ-8	Ֆիզդահլիճի առաստաղի հատակագիծ
Ճ-9	Ֆիզդահլիճի հատակի գծանշումների հատակագիծ
Ճ-10	Դռների մասնագրեր
Ճ-11	Հատակների մասնագրեր
Ճ-12	Ջեռուցման մարտկոցների երեսպատման մասնագիր
Ճ-13	Ֆիզդահլիճի գույքի մասնագրեր
Ճ-14	Ճաղավանդակի մասնագիր
Ճ-15	Ֆիզդահլիճի ներքին հարդարման ծավալաթերթ
Ճ-16	Հրաձգարանի չափագրություն Մ1:100
Ճ-17	Հրաձգարանի կտրվածք 1-1, 2-2 Մ1:50
Ճ-18	Հրաձգարանի հատակի և պատուհանի մասնագրեր
Ճ-19	Հրաձգարանի ներքին հարդարման ծավալաթերթ
Ճ-20	Կաթսայատան չափագրություն Մ1:100
Ճ-21	Բարեկարգման հատակագիծ
Ճ-22	Բարեկարգման հատակագիծ
Ճ-23	Պատի և հիմքի ջրամեկուսացում g/a սվաղի վրա
Ճ-24	Հենապատի սխեմա
Ճ-25	Ֆիզդահլիճի 3D պատկերներ

Բացատրագիր

Նախագիծը վերաբերում է Երևանի Կենտրոն վարչական շրջանի թիվ 10 հիմնական դպրոցի ֆիզկուլտուրայի դահլիճի և հարակից տարածքների վերանորոգման աշխատանքներին՝ նպատակ ունենալով ապահովել ուսումնական գործընթացի համար համապատասխան, անվտանգ և հարմարավետ պայմաններ: նախագիծը մշակվել է ԵՔ-ԳՀԽԱՇՁԲ-25/73 պայմանագրի հիման վրա:

Նախագծով նախատեսվում է դահլիճի հատվածի արտաքին պատերի ջրամեկուսացում, շենքի ետնամասում ասֆալտապատում և անձրևաջրերի ուղղորդված հեռացում տարածքից, հենապատերի սվաղում մետաղական ցանցով և թասակների տեղադրմամբ, ինչպես նաև դահլիճի դռների փոխարինում նորերով, պատուհանների դրսի հատվածում մետաղական ճաղավանդակների և պաշտպանիչ ցանցերի տեղադրում: Կատարվելու են նաև կաթսայատան և հրաձգարանի ծածկերի ջրամեկուսացում և ասֆալտապատում, հրաձգարանի ներքին հարդարում,

պատուհանի փոխարինում: Ֆիզկուլտուրայի դահլիճում նախատեսվում է պատերի և առաստաղի հարդարում, լուսավորության ամբողջական նորացում էներգախնայող լեդ լուսատուներով, հատակի փոխարինում փայտյա հատակով՝ լաքապատում և սպորտային գծանշմամբ, ինչպես նաև հատակի ջերմամեկուսացում: Նախագիծը ներառում է նաև ջեռուցման համակարգի նորացում գծերի և մարտկոցների փոխարինմամբ ու դրանց պաշտպանիչ երեսպատմամբ: Սանհանգույցներում և հանդերձարաններում կկատարվի ամբողջական վերանորոգում, ջրագծերի և կոյուղագծերի փոխարինում, հատակների երեսպատում չսահող կերամիկական սալիկներով և ամբողջական սանիտարական գույքի տեղադրում: Նախատեսվում է նաև ֆիզդահլիճի անհրաժեշտ սպորտային գույքի տեղադրում ապահովելով դահլիճի

լիարժեք շահագործման և ժամանակակից պահանջներին համապատասխան ֆունկցիոնալ միջավայր:

AVN GROUP			Երևան հադաքի Կենտրոն վարչական շրջանի թիվ 10 հիմնական դպրոցի ֆիզկուլտուրայի դահլիճի վերանորոգման էսքիզ նախագիծ			
	ՃԱՐՏԱՐԱՊԵՏ	Ա. ՄԱՐՏԻՐՈՍՅԱՆ				
	ԿՈՆՍՏՐ-Ր	Գ.ԲԵՋԻՐՋՅԱՆ		Ճար. շին մաս		
					Ճ-1	Ճ-25
	«ԷՅ ՎԻ ԷՆ ԳՐՈՒՊ » ՄՊԸ ՏՆՕՐԵՆ Գ. ԲԵՋԻՐՋՅԱՆ			Անվանացանկ/Բացատրագիր		

Իրավիճակային հատակագիծ Մ1:2000

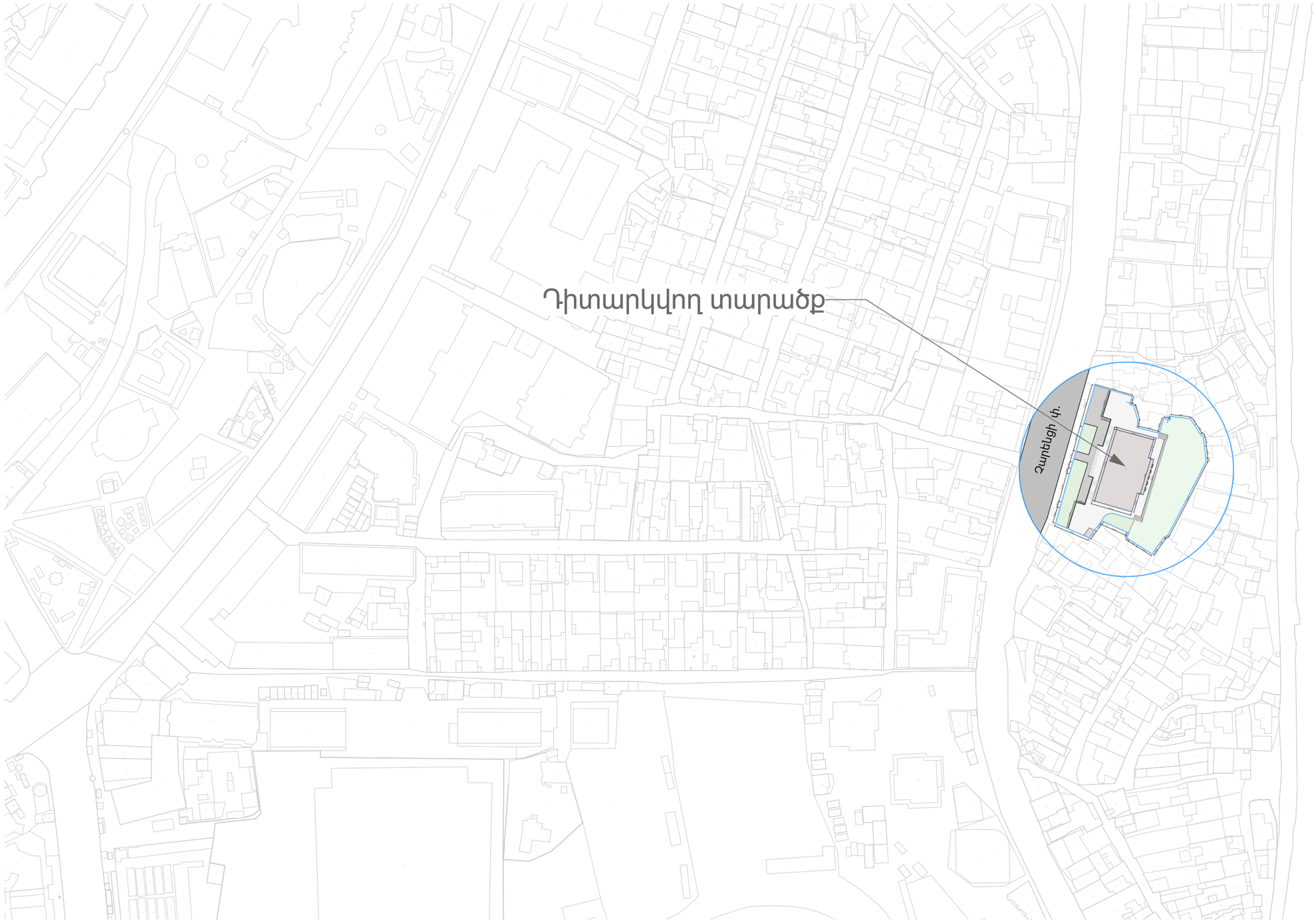

AVN GROUP			Երևան քաղաքի Կենտրոն վարչական շրջանի թիվ 10 հիմնական դպրոցի ֆիզկուլտուրայի դահլիճի վերանորոգման էսքիզ նախագիծ		
	ՃԱՐՏԱՐԱՊԵՏ	Ա. ՄԱՐՏԻՐՈՍՅԱՆ			
	ԿՈՆՍՏՐ-Ր	Գ.ԲԵԶԻՐՋՅԱՆ	Ճար. շին մաս		
				ճ-2	ճ-25
	«ԷՅ ՎԻ ԷՆ ԳՐՈՒՊ » ՄՊԸ ՏՆՕՐԵՆ Գ. ԲԵԶԻՐՋՅԱՆ		Իրավիճակային հատակագիծ Մ1:2000		

Իրավիճակային հատակագիծ Մ1:500

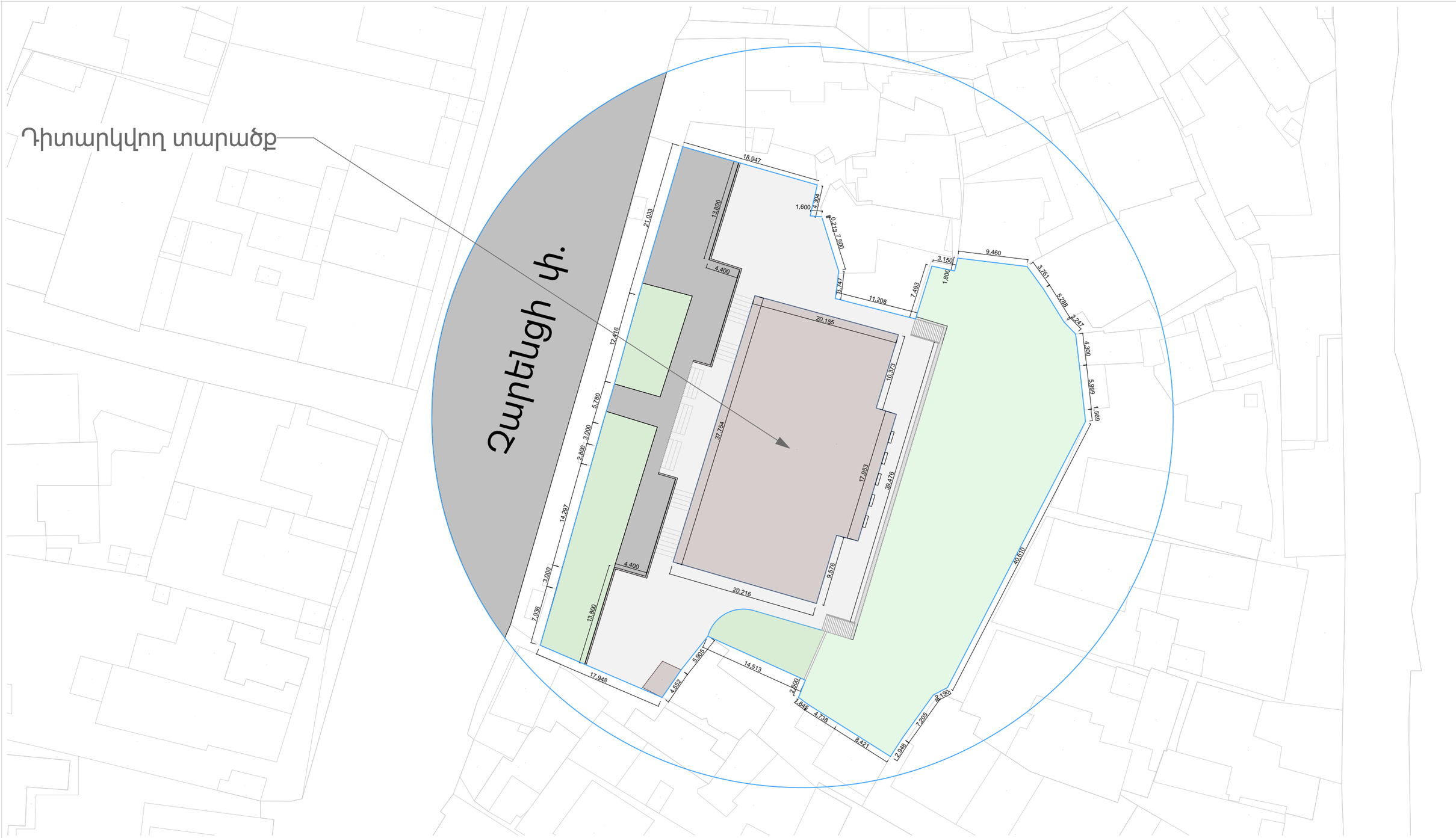

AVN GROUP			Երևան հադաբի Կենտրոն վարչական շրջանի թիվ 10 հիմնական դպրոցի ֆիզկուլտուրայի դահլիճի վերանորոգման էսքիզ նախագիծ		
	ՃԱՐՏԱՐԱՊԵՏ	Ա. ՄԱՐՏԻՐՈՍՅԱՆ			
	ԿՈՆՍՏՐ-Ր	Գ.ԲԵԶԻՐՋՅԱՆ	Ճար. շին մաս		
				ճ-3	ճ-25
«ԷՅ ՎԻ ԷՆ ԳՐՈՒՊ » ՄՊԸ ՏՆՕՐԵՆ Գ. ԲԵԶԻՐՋՅԱՆ			Իրավիճակային հատակագիծ Մ1:500		

Ֆիզդահլիճի չափագրություն Մ1:100

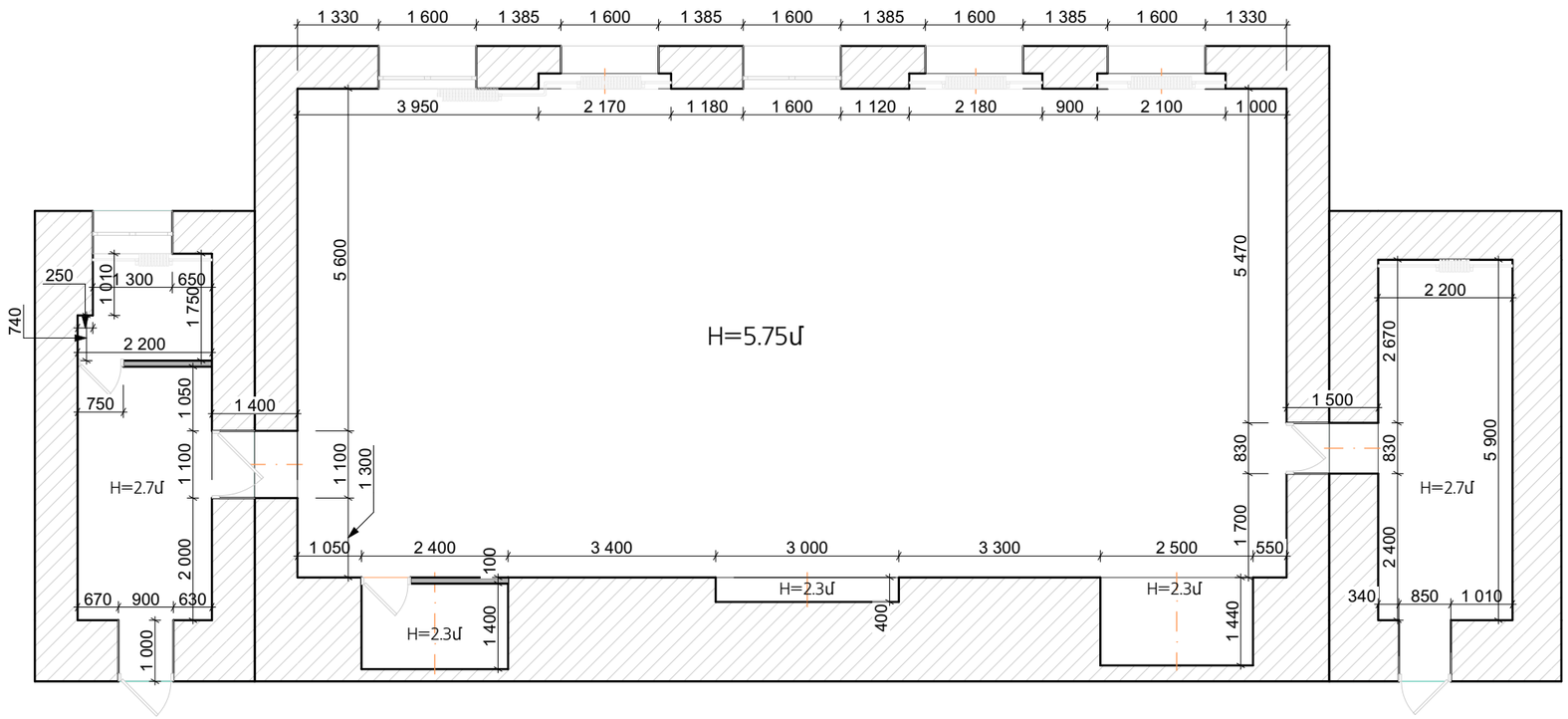

AVN GROUP			Երևան հադաֆի Կենտրոն վարչական շրջանի թիվ 10 հիմնական դպրոցի ֆիզկուլտուրայի դահլիճի վերանորոգման էսքիզ նախագիծ		
	ՃԱՐՏԱՐԱՊԵՏ	Ա. ՄԱՐՏԻՐՈՍՅԱՆ			
	ԿՈՆՍՏՐ-Ր	Գ.ԲԵՋԻՐՋՅԱՆ	Ճար. շին մաս		
				ճ-4	ճ-25
	«ԷՅ ՎԻ ԷՆ ԳՐՈՒՊ » ՄՊԸ ՏՆՕՐԵՆ Գ. ԲԵՋԻՐՋՅԱՆ		Ֆիզդահլիճի չափագրություն Մ1:100		

Ֆիզդահլիճի բանդման աշխատանքների ծավալաթերթ

Սենքերի համարակալում	Սենքերի անվանացանկ	Դռների հանում (լ x բ)	Պատուհանների ապամոնտաժում (լ x բ)	Պատուհանների հանում և վերադրում (լ x բ)	Պատեր (մ²)			Հատակներ (մ²)		Առաստաղներ (մ²)	
					Պատերի քանդում (մ²)	Պլաստմասե պանելների հանում (մ²)	Պատերի սվաղի քանդում (մ²)	Բետոնե հատակների քանդում (մ²)	Փայտե հատակների քանդում (մ²)	Պլաստմասե պանելների հանում (մ²)	Առաստաղի քերում (մ²)
1	Տղաների հանդերձարան	1.8 (մ²) (0.9 x 2.0)	——	——	5.94 (մ²) (2.2 x 2.7 x 0.1)	50.6 (մ²)	——	13.9 (մ²)	——	13.0 (մ²)	——
2	Սանհանգույց	——	1.3 (մ²) (1.3 x 1.0)				——		——		——
3	Ֆիզդահլիճ	4.1 (մ²) (1.1 x 2.1) (0.83 x 2.1)	——	13.6 (մ²) (1.6 x 1.7- 5 հատ)	——	——	283.0 (մ²)	——	——	——	141.2 (մ²)
4	Պահեստ	——	——	——	5.52 (մ²) (2.4 x 2.3 x 0.1)	——		——	——	——	
5	Աղջիկների հանդերձարան	1.8 (մ²) (0.85 x 2.1)	——	——	——	52.8 (մ²)	——	15.1 (մ²)	——	13.0 (մ²)	——
	Ընդհամենը	7.7 (մ²)	1.3 (մ²)	13.6 (մ²)	11.46 (մ²)	103.4 (մ²)	283.0 (մ²)	29.0 (մ²)	——	——	141.2 (մ²)

Բասկետբոլի վահանների հանում	2 հատ
Պարանի հանում	1 հատ
Վոլեյբոլի կոմպլեկտի հանում	1 հատ
Աստիճանների հանում	2 հատ
Պատուհանների դրսի հատվածում ճաղավանդակների հանում	13.6 մ²

ՃԱՐՏԱՐԱՊԵՏ	Ա. ՄԱՐՏԻՐՈՍՅԱՆ		Երևան քաղաքի Կենտրոն վարչական շրջանի թիվ 10 հիմնական դպրոցի ֆիզկուլտուրայի դահլիճի վերանորոգման էսքիզ նախագիծ	
ԿՈՆՍՏՐ-Ր	Գ.ԲԵՋԻՐՋՅԱՆ		Ճար. շին մաս	Ճ-5 / Ճ-25
«ԷՅ ՎԻ ԷՆ ԳՐՈՒՊ » ՄՊԸ ՏՆՕՐԵՆ Գ. ԲԵՋԻՐՋՅԱՆ			Ֆիզդահլիճի բանդման աշխատանքների ծավալաթերթ	

Ֆիզդահլիճի առաջարկվող տարբերակի հատակագիծ Մ1:100

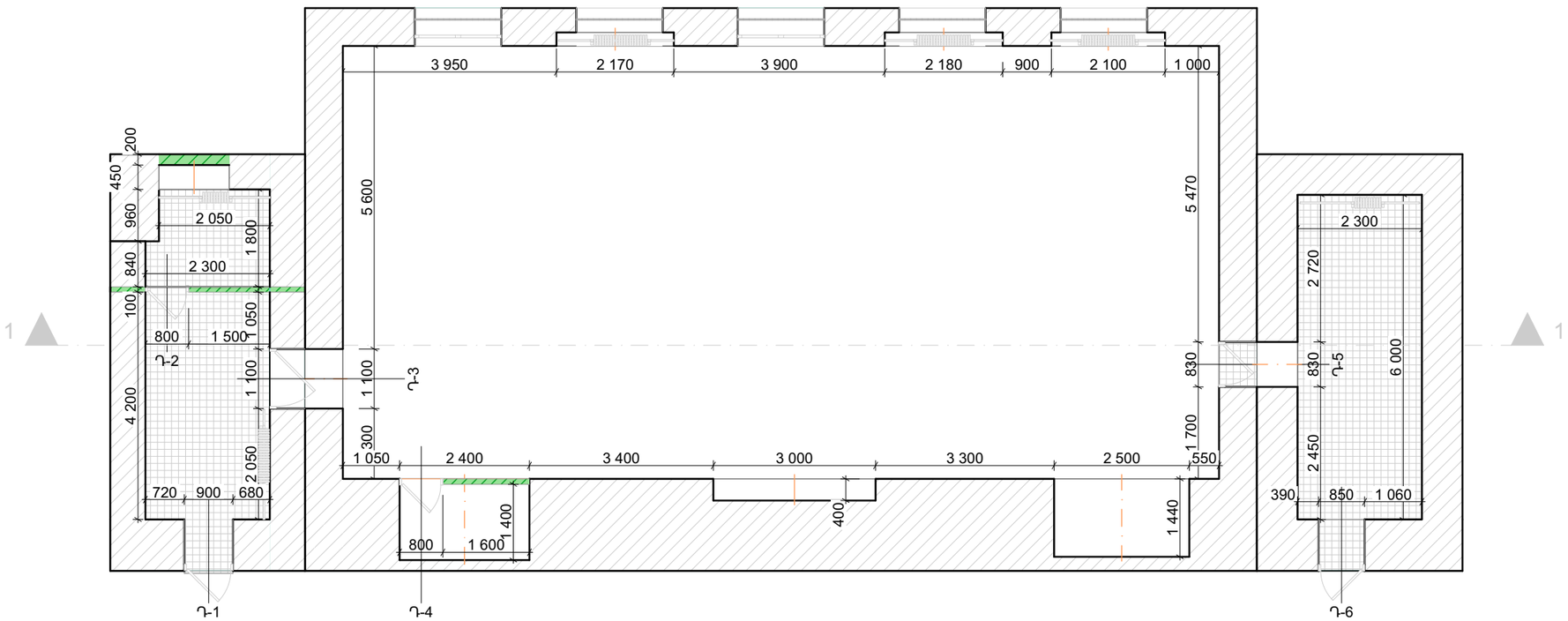

Ծանոթագրում
Դռների մասնագրերը տես թերթ Ճ-10

ՃԱՐՏԱՐԱՊԵՏ	Ա. ՄԱՐՏԻՐՈՍՅԱՆ		Երևան քաղաքի Կենտրոն վարչական շրջանի թիվ 10 հիմնական դպրոցի ֆիզկուլտուրայի դահլիճի վերանորոգման էսքիզ նախագիծ		
ԿՈՆՍՏՐ-Ր	Գ.ԲԵՋԻՐՋՅԱՆ		Ճար. շին մաս	ճ-6	ճ-25
«ԷՅ ՎԻ ԷՆ ԳՐՈՒՊ » ՍՊԸ ՏՆՕՐԵՆ Գ. ԲԵՋԻՐՋՅԱՆ			Ֆիզդահլիճի առաջարկվող տարբերակի հատակագիծ Մ1:100		

Ֆիզդահլիճի կտրվածք 1-1 Մ1:100

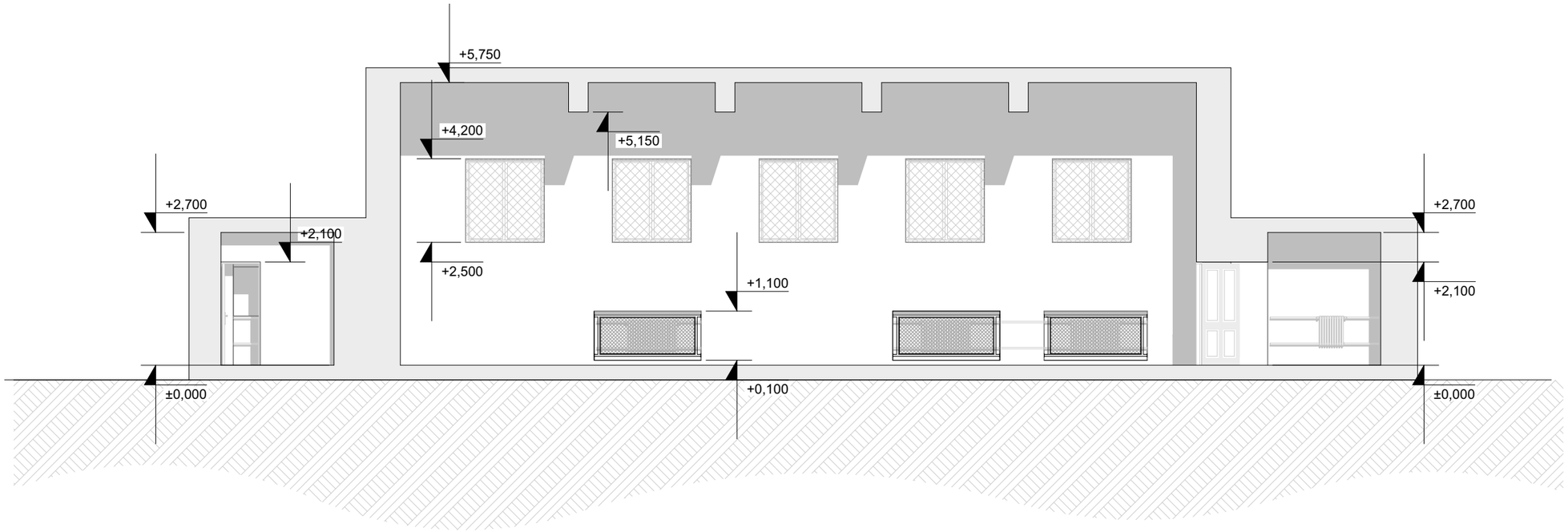

ՃԱՐՏԱՐԱՊԵՏ	Ա. ՄԱՐՏԻՐՈՍՅԱՆ		Երևան քաղաքի Կենտրոն վարչական շրջանի թիվ 10 հիմնական դպրոցի ֆիզկուլտուրայի դահլիճի վերանորոգման էսքիզ նախագիծ		
ԿՈՆՍՏՐ-Ր	Գ.ԲԵԶԻՐՋՅԱՆ		Ճար. շին մաս	ճ-7	ճ-25
«ԷՅ ՎԻ ԷՆ ԳՐՈՒՊ » ՄՊԸ ՏՆՕՐԵՆ Գ. ԲԵԶԻՐՋՅԱՆ			Ֆիզդահլիճի կտրվածք 1-1 Մ1:100		

Ֆիզդահլիճի առաստաղի հատակագիծ

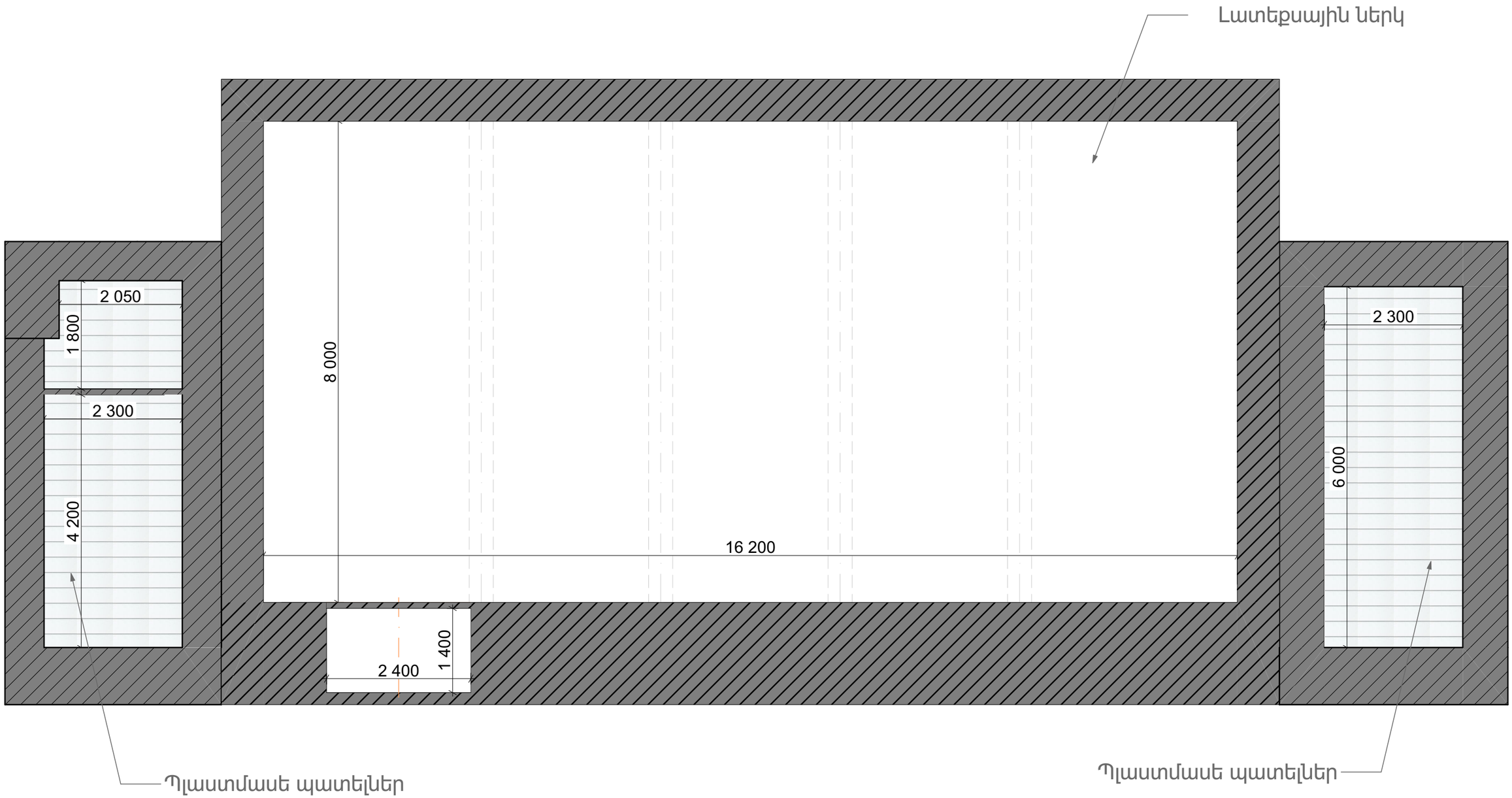

AVN GROUP			Երևան քաղաքի Կենտրոն վարչական շրջանի թիվ 10 հիմնական դպրոցի ֆիզկուլտուրայի դահլիճի վերանորոգման էսքիզ նախագիծ			
	ՃԱՐՏԱՐԱՊԵՏ	Ա. ՄԱՐՏԻՐՈՍՅԱՆ				
	ԿՈՆՍՏՐ-Ր	Գ.ԲԵՋԻՐՋՅԱՆ		Ճար. շին մաս		
					ձ-8	ձ-25
	«ԷՅ ՎԻ ԷՆ ԳՐՈՒՊ » ՄՊԸ ՏՆՕՐԵՆ Գ. ԲԵՋԻՐՋՅԱՆ			Ֆիզդահլիճի առաստաղի հատակագիծ		

Ֆիզդահլիճի հատակի գծանշումների հատակագիծ

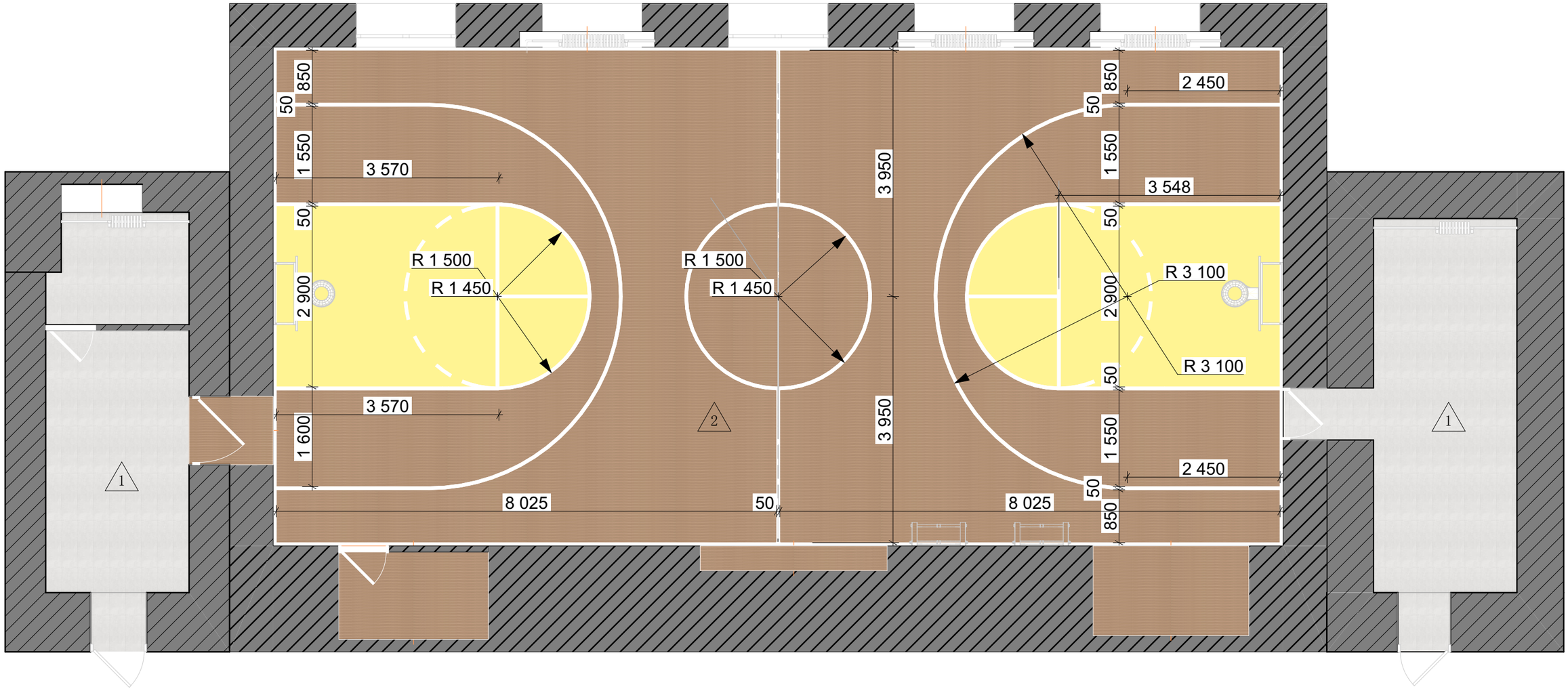

Ծանոթացում

Հատակների մասնագրերը տես թերթ Ճ–11

ՃԱՐՏԱՐԱՊԵՏ	Ա. ՄԱՐՏԻՐՈՍՅԱՆ		Երևան քաղաքի Կենտրոն վարչական շրջանի թիվ 10 հիմնական դպրոցի ֆիզկուլտուրայի դահլիճի վերանորոգման էսքիզ նախագիծ		
ԿՈՆՍՏՐ-Ր	Գ.ԲԵՋԻՐՋՅԱՆ		Ճար. շին մաս		
				Ճ-9	Ճ-25
«ԷՅ ՎԻ ԷՆ ԳՐՈՒՊ » ՄՊԸ ՏՆՕՐԵՆ Գ. ԲԵՋԻՐՋՅԱՆ			Ֆիզդահլիճի հատակի գծանշումների հատակագիծ		

Դռների մասնագրեր

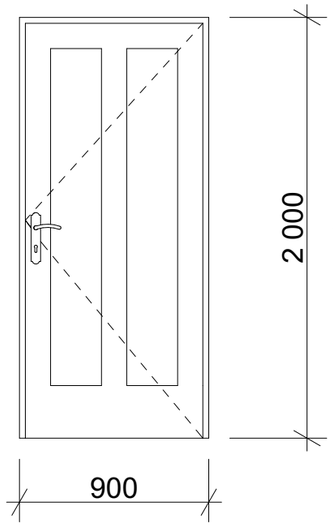

Դ-1

Սպիտակ մետաղապլաստե դուռ
Ընդհանուր 1 հատ-1.80 մ^2

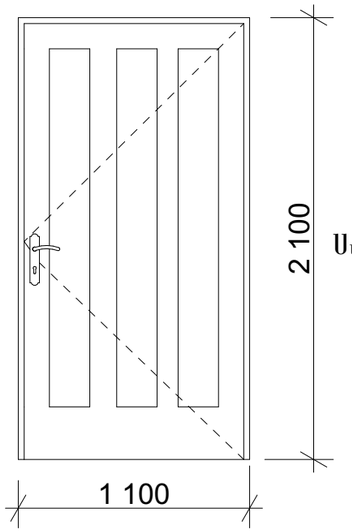

Դ-3

Սպիտակ մետաղապլաստե դուռ
Ընդհանուր 1 հատ-2.31 մ^2

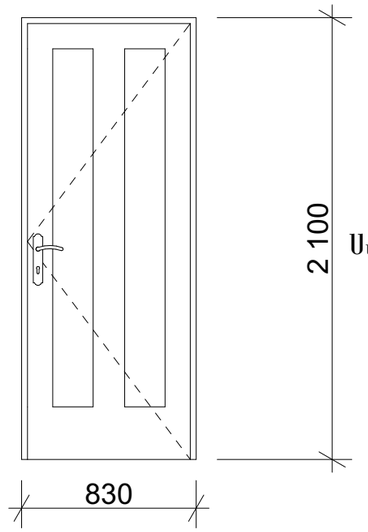

Դ-5

Սպիտակ մետաղապլաստե դուռ
Ընդհանուր 1 հատ-1.74 մ^2

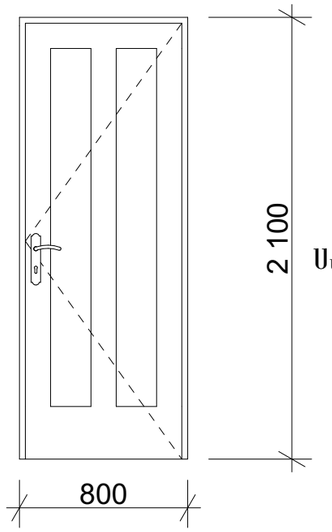

Դ-2

Սպիտակ մետաղապլաստե դուռ
Ընդհանուր 1 հատ-1.68 մ^2

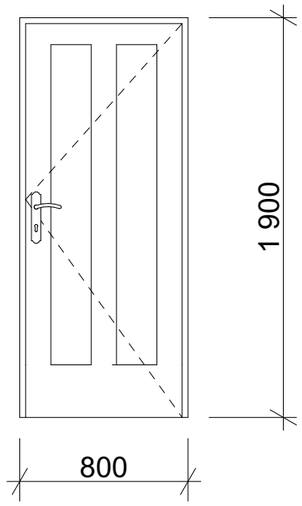

Դ-4

Սպիտակ մետաղապլաստե դուռ
Ընդհանուր 1 հատ-1.52 մ^2

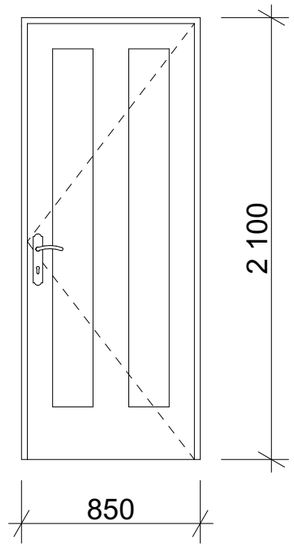

Դ-6

Սպիտակ մետաղապլաստե դուռ
Ընդհանուր 1 հատ-1.78 մ^2

AVN GROUP			Երևան քաղաքի Կենտրոն վարչական շրջանի թիվ 10 հիմնական դպրոցի ֆիզկուլտուրայի դահլիճի վերանորոգման էսքիզ նախագիծ			
	ՃԱՐՏԱՐԱՊԵՏ	Ա. ՄԱՐՏԻՐՈՍՅԱՆ				
	ԿՈՆՍՏՐ-Ր	Գ.ԲԵԶԻՐՋՅԱՆ		Ճար. շին մաս		
						Ճ-10	Ճ-25
	«ԷՅ ՎԻ ԷՆ ԳՐՈՒՊ » ՄՊԸ ՏՆՕՐԵՆ Գ. ԲԵԶԻՐՋՅԱՆ			Դռների մասնագրեր		

Հատակների մասնագրեր

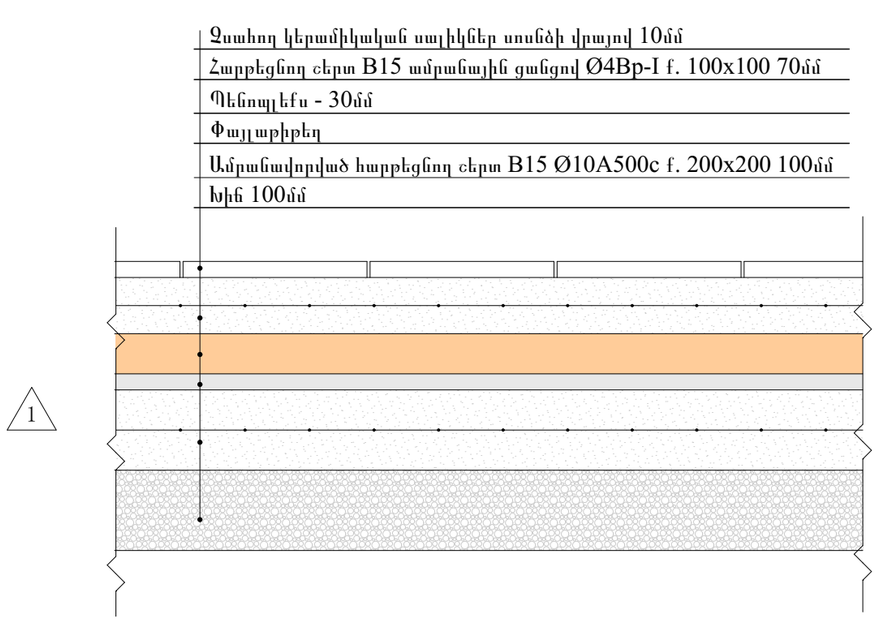

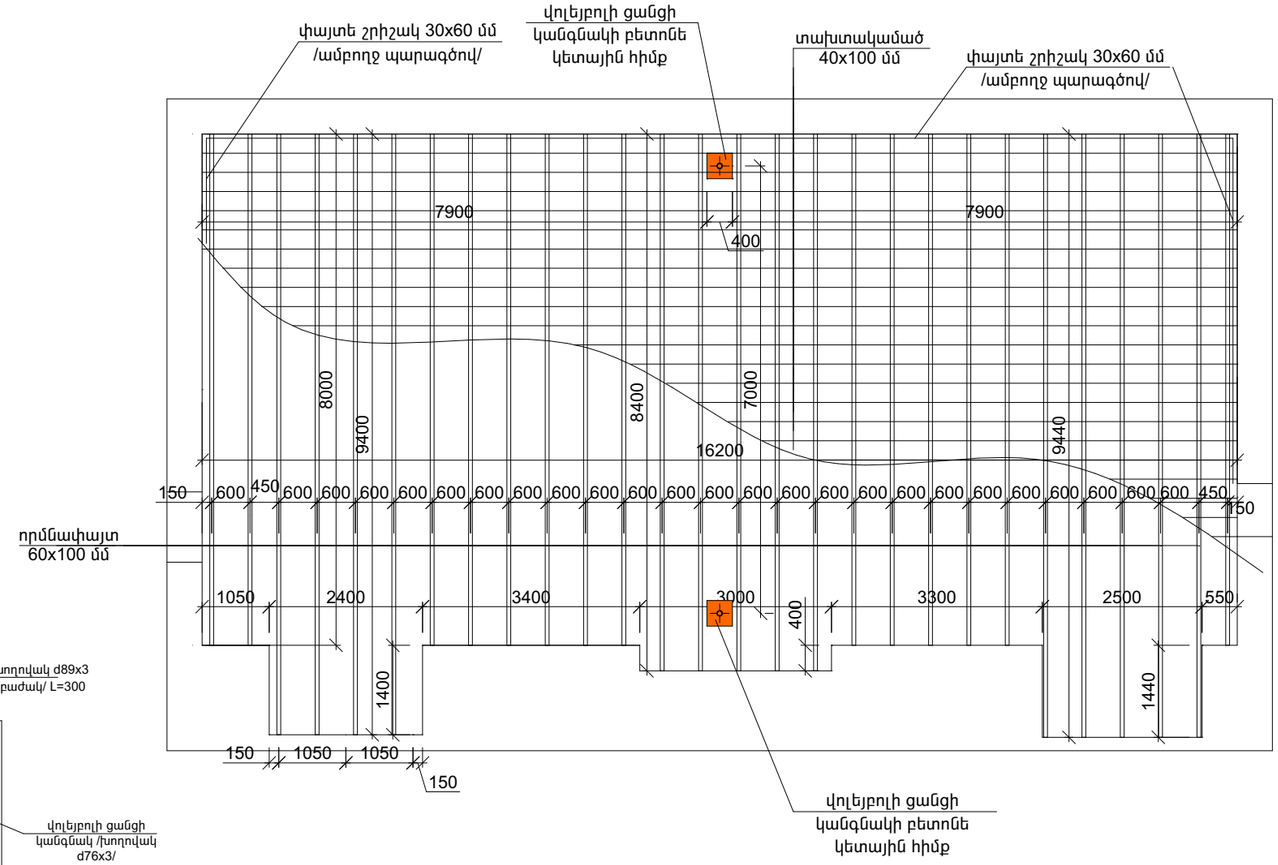

Հատակ 1-ի ծավալներ

Խիճ - 3.0 մ³
Բետոն B15 դասի - 5.2 մ³
Ø10A500c - 330 կգ
Ø4Bp-I - 166.7 կգ
Փայլաթիթեղ - 30.3 մ²
Զսահող կերամիկական սալիկներ - 30.3 մ²

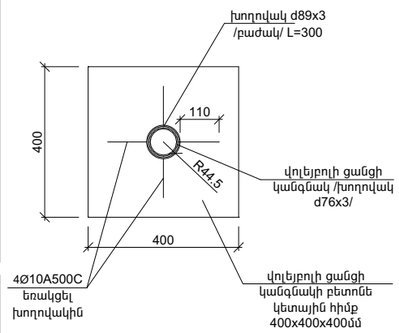

Հատակ 2-ի ծավալներ

Հին տախտակամածի քանդում - 7.8 մ³
Տոփանած խիճ /ըստ անհրաժեշտության/ - 13.7 մ³
Ø10A500C - 1030 կգ
Բետոն B20 դասի - 10.92 մ³
Ջրամեկուսացում 1 շերտ իզոգամով -143 մ²
Ջրամեկուսացում 1 շերտ իզոգամով -31 մ²
Հենագերան -1.44 մ3
Տախտակամած - 6.02 մ³
Փայտե շրիշակ 30x60 - 55 գծմ
Լաքապատում 2 շերտ - 2 x 138 մ²
Յուղաներկում 2 շերտ - 2 x 28.8 մ²
Խողովակ d 89 x 3 0.6 գմ

ՀԱՏԱԿԻ ԿՏՐՎԱԾՔ

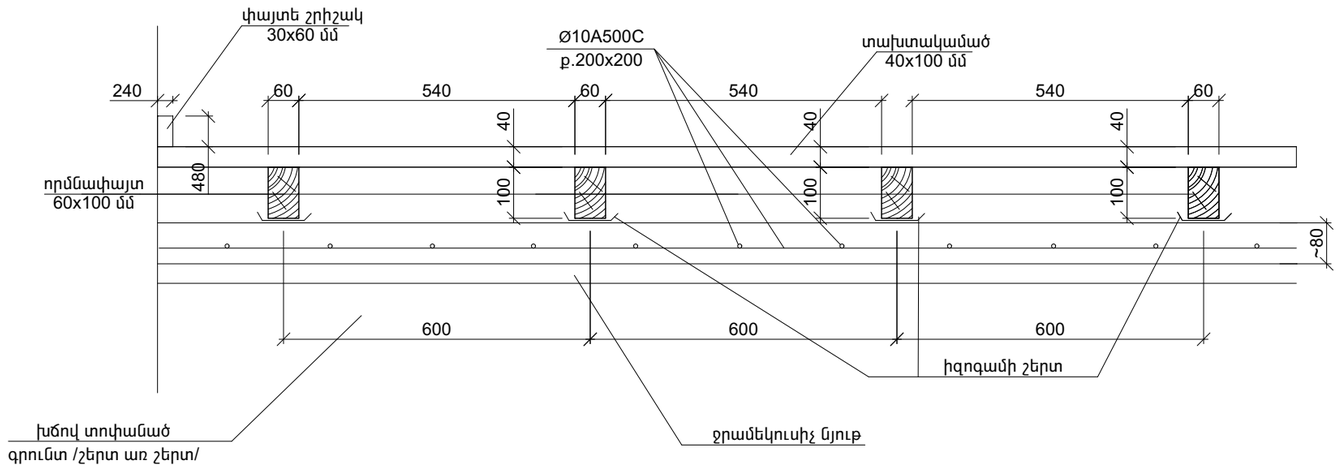

Ծանոթագրում

1. *Բոլոր փայտանյութերը թխկի:*
2. *Բոլոր փայտանյութերը իրականացնել մշակված տախտակներից:*
3. *Բոլոր փայտանյութերը պատել հականեխիչ նյութերով:*
4. *Փայտերը իրար ամրացնել մետաղյա պուտակամեխերով թեք ձգած:*

AVN GROUP			Երևան հաղաքի Կենտրոն վարչական շրջանի թիվ 10 հիմնական դպրոցի ֆիզկուլտուրայի դահլիճի վերանորոգման էսքիզ նախագիծ			
	ՃԱՐՏԱՐԱՊԵՏ	Ա. ՄԱՐՏԻՐՈՍՅԱՆ				
	ԿՈՆՍՏՐ-Ր	Գ.ԲԵՋԻՐՋՅԱՆ		Ճար. շին մաս		Ճ-11	Ճ-25
	«ԷՅ ՎԻ ԷՆ ԳՐՈՒՊ » ՄՊԸ ՏՆՕՐԵՆ Գ. ԲԵՋԻՐՋՅԱՆ			Հատակների մասնագրեր		

Ջեռուցման մարտկոցների երեսպատման մասնագիր

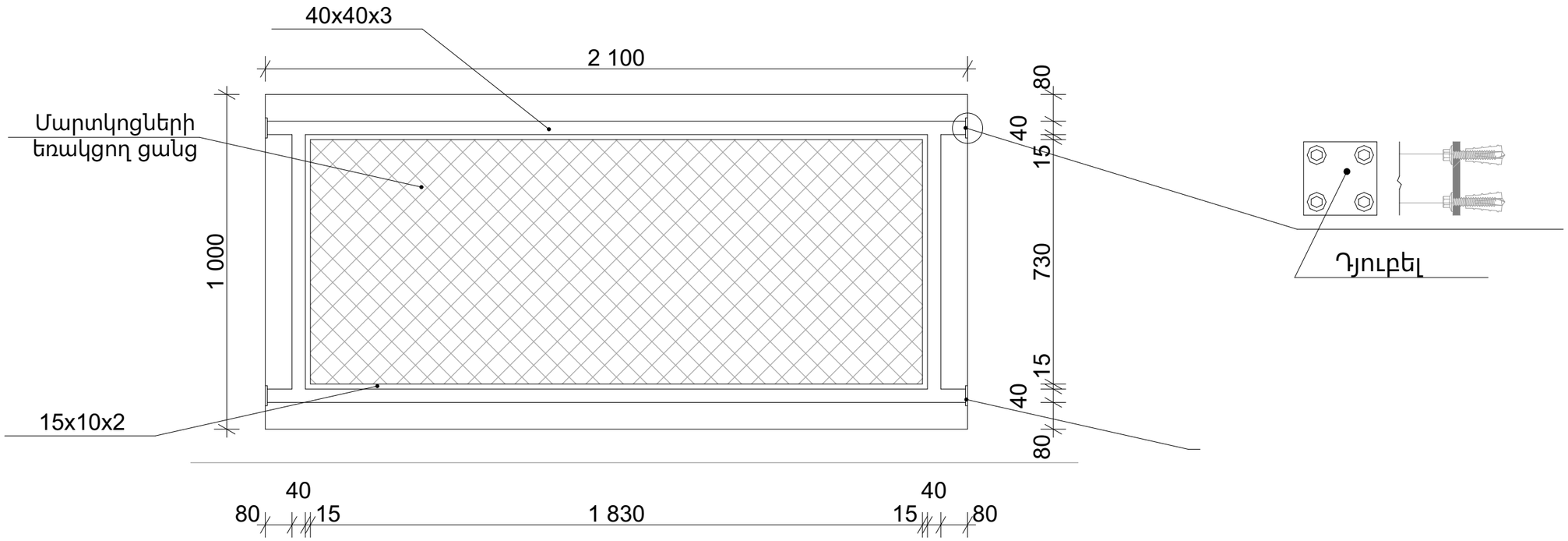

Ծանոթագրում

Մասնագիրը 3 հատի համար
Մարտկոցների երեսպատման համար ցանց - 4.5 մ^2 m = 40.5 կգ
Մետաղական ձող 40x40x3 L=19.3 գծմ m = 64.8 կգ
Մետաղական ձող 15x10x2 L=17.6 գծմ m = 10.7 կգ
Մետաղական թերթ 60x60x6 12 հատ
Դյուբել 48 հատ
Ներկ - 21.6 մ^2

			Երևան հաղաքի Կենտրոն վարչական շրջանի թիվ 10 հիմնական դպրոցի ֆիզկուլտուրայի դահլիճի վերանորոգման էսքիզ նախագիծ		
ՃԱՐՏԱՐԱՊԵՏ	Ա. ՄԱՐՏԻՐՈՍՅԱՆ				
ԿՈՆՍՏՐ-Ր	Գ.ԲԵՋԻՐՋՅԱՆ		Ճար. շին մաս		
				Ճ-12	Ճ-25
«ԷՅ ՎԻ ԷՆ ԳՐՈՒՊ » ՄՊԸ ՏՆՕՐԵՆ Գ. ԲԵՋԻՐՋՅԱՆ			Ջեռուցման մարտկոցների երեսպատման մասնագիր		

Ֆիզդահլիճի գույքի մասնագրեր

ԲԱՍԿԵՏԲՈԼԻ ՎԱՀԱՆ

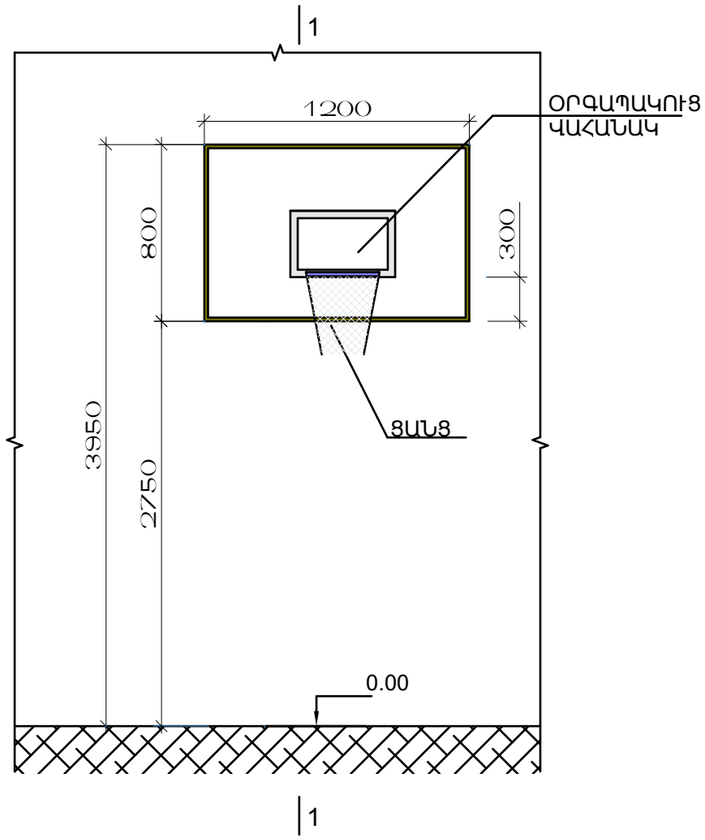

ԿՏՐՎԱԾՔ 1-1

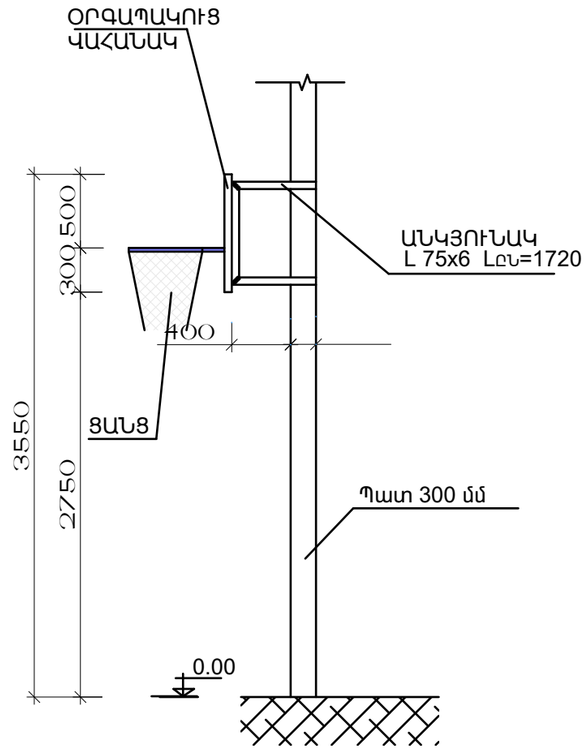

ՊԼԱՍՏՄԱՍԵ ՎԱՀԱՆԱԿ ՏԵՍՔ «Ա»

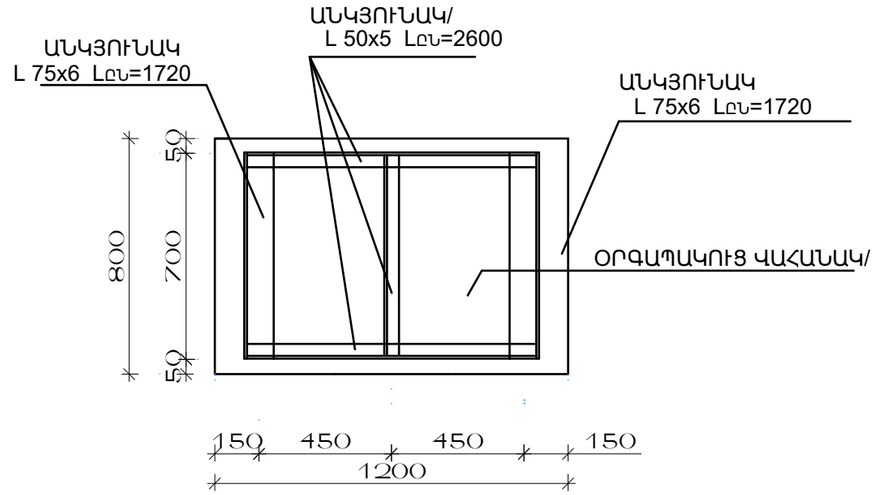

ՆՅՈՒԹԻ ԾԱԽՍԸ ՎԱՀԱՆԱԿՆԵՐԻ ԱՄՐԱՑՄԱՆ ՀԱՄԱՐ ՊԱՏԻ ՄԵՋ (ՄԵԿ ՀԱՏԻ ՀԱՄԱՐ) ԸՆԴՀԱՆՈՒՐ ԵՐԿՈՒ ՀԱՏ

Անկյունակ L75x6 - 23.7կգ
L50x5 - 9.8կգ
- δ=3.2կգ

Ծանոթացում

Պատին ձգվող աստիճաններ – 2 հատ
Վոլեյբոլի ցանց – 1 կոմպլեկտ
Առաստաղին ձգվող պարան – 1 հատ

ՃԱՐՏԱՐԱՊԵՏ	Ա. ՄԱՐՏԻՐՈՍՅԱՆ		Երևան քաղաքի Կենտրոն վարչական շրջանի թիվ 10 հիմնական դպրոցի ֆիզկուլտուրայի դահլիճի վերանորոգման էսքիզ նախագիծ		
ԿՈՆՍՏՐ-Ր	Գ.ԲԵՋԻՐՋՅԱՆ		Ճար. շին մաս		
				Ճ-13	Ճ-25
«ԷՅ ՎԻ ԷՆ ԳՐՈՒՊ » ՍՊԸ ՏՆՕՐԵՆ Գ. ԲԵՋԻՐՋՅԱՆ			Ֆիզդահլիճի գույքի մասնագրեր		

Ճաղավանդակի մասնագիր

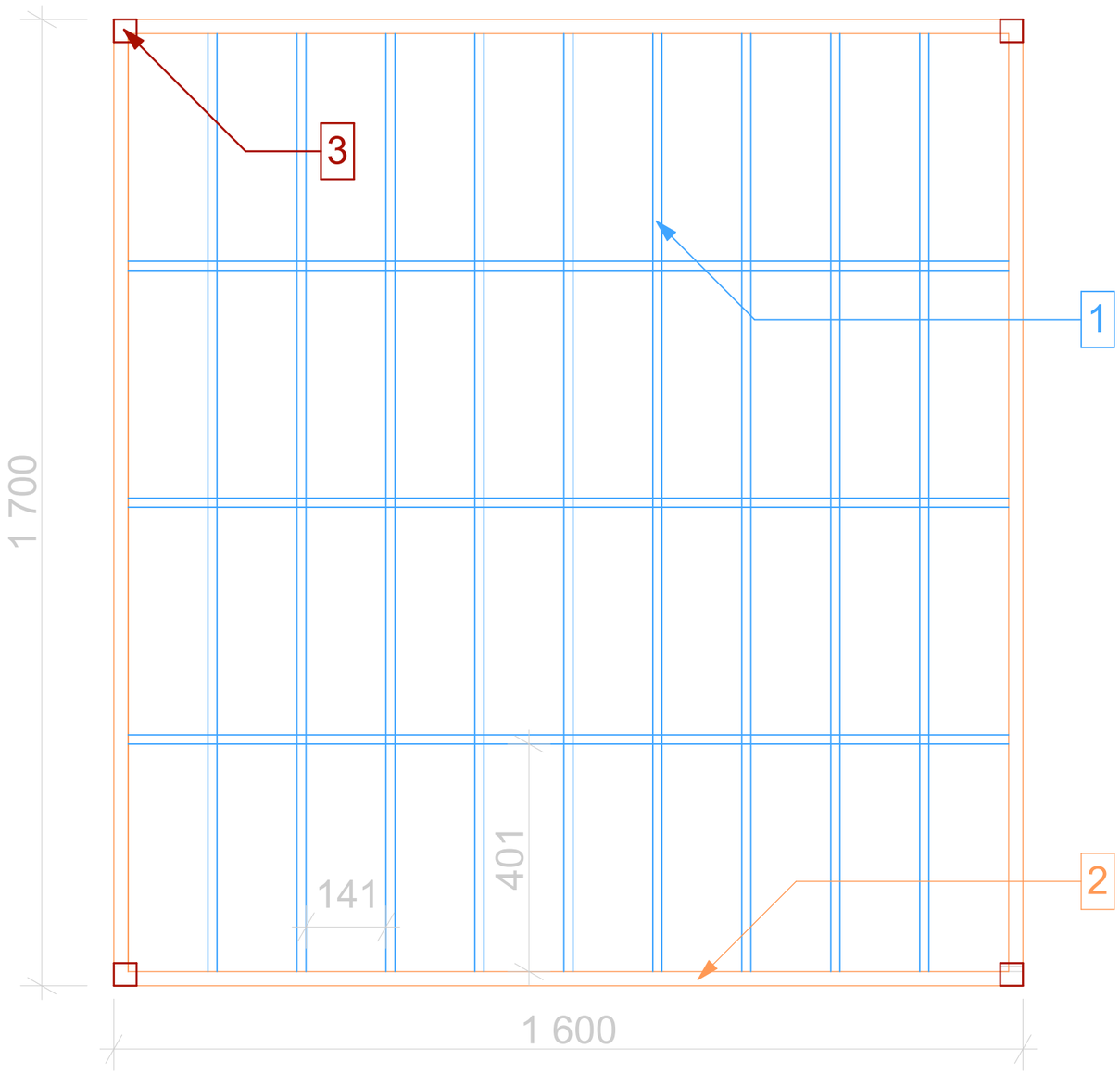

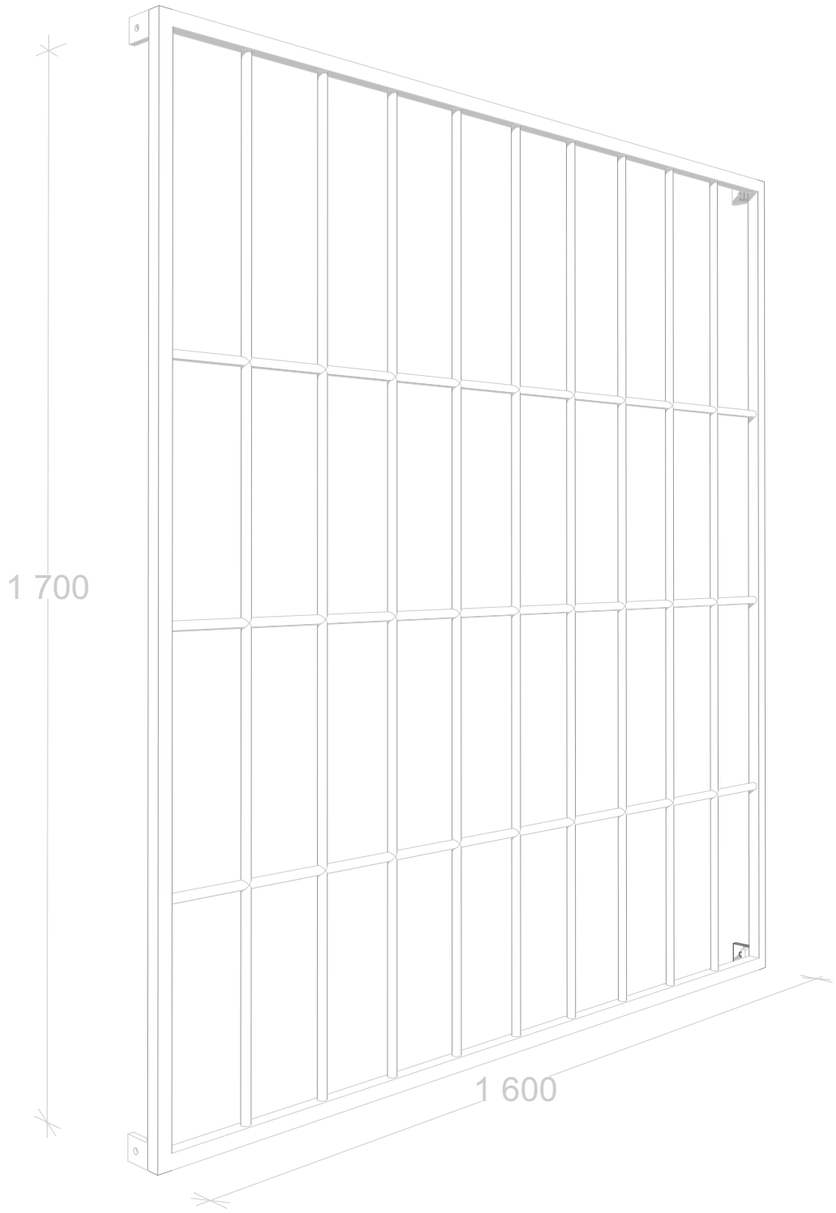

Ծանոթացում

Մասնագիրը 5 հատի համար

Պողպատյա ամրան A500C Ø16 մմ – 19.5 x 5 = 97.5 գծմ – 154 կգ

Պողպատե խողովակ 25x25x1.4 մմ – 6.6 x 5 =33 գծմ – 33.5 կգ

Արտաքին թեքանների սվաղում – 18.2 մ^2

Հղկած տրավերտինե պատուհանագոգ 3սմ հաստությամբ – 0.5 x 8 գծմ

Ներկ – 9.0 մ^2

AVN GROUP			Երևան քաղաքի Կենտրոն վարչական շրջանի թիվ 10 հիմնական դպրոցի ֆիզկուլտուրայի դահլիճի վերանորոգման էսքիզ նախագիծ		
	ՃԱՐՏԱՐԱՊԵՏ	Ա. ՄԱՐՏԻՐՈՍՅԱՆ			
	ԿՈՆՍՏՐ-Ր	Գ.ԲԵՋԻՐՋՅԱՆ	Ճար. շին մաս		
				Ճ-14	Ճ-25
	«ԷՅ ՎԻ ԷՆ ԳՐՈՒՊ » ՄՊԸ ՏՆՕՐԵՆ Գ. ԲԵՋԻՐՋՅԱՆ		Ճաղավանդակի մասնագիր		

Ֆիզդահլիճի ներքին հարդարման ծավալաթերթ

Սենքերի համարակալում	Սենքերի անվանացանկ	Սենքերի մակերեսները (մ²)	Սենքերի պարագիծը (գ/մ)	Սենքերի բարձրությունը (գ/մ)	Բացվածքները (մ²)	Պատեր, սյուներ, մ²							Շեփոյություններ (մ²)				Առաստաղներ (մ²)			
						Գաջեր սվաղ (մ²)	Ցեմենտ-ավազե սվաղ (մ²)	Ներկում լատեքսային ներկով (մ²)	Ներկում ջրաէմուլսիոն ներկով (մ²)	Խեցե սալիկներ (մ²)	Պլաստիկ շրհշակներ (գ/մ)	Փայտե շրհշակներ (գ/մ)	Գաջեր սվաղ (մ²)	Ներկում լատեքսային ներկով (մ²)	Ցեմենտ-ավազե սվաղ (մ²)	Ներկում ջրաէմուլսիոն ներկով (մ²)	Գաջեր սվաղ (մ²)	Ներկում լատեքսային ներկով (մ²)	Կախովի առաստաղ (մ²)	Ներկում ջրաէմուլսիոն ներկով (մ²)
1	Տղաների հանդերձարան	10.6	14.9	2.7	5.9	—	34.0	—	—	34.0	—	—	—	—	—	—	9.7	—	9.7	—
2	Սանհանգույց	3.9	8.2	2.7	1.7	—	22.5	—	—	22.5	—	—	—	—	—	—	3.9	—	3.9	—
3	Ֆիզդահլիճ	135.9	54.8	5.75	19.3	—	284.1	—	284.1	—	—	—	—	—	6.6	6.6	168.0	168.0	—	—
4	Պահեստ	3.4	7.6	2.3	1.7	—	15.8	—	15.8	—	—	—	—	—	—	—	3.4	3.4	—	—
5	Աղջիկների հանդերձարան	15.8	21.4	2.7	3.5	—	53.4	—	—	53.4	—	—	—	—	—	—	13.8	—	13.8	—
	Ընդհամենը	169.6	106.9	—	32.1	—	409.8	—	299.9	109.9	—	—	—	—	6.6	6.6	198.8	171.4	27.4	—

Միջնորմեր 100 մմ պեմզաբլոկ	1.2 մ³ կամ 11.7 մ²
Արտաքին պատեր 200 մմ պեմզաբլոկ	0.26 մ³ կամ 1.3 մ²
Պատուհանների պաշտպանիչ ցանց	13.6 մ²
Հատակի գծանշում 5 սմ հաստությամբ	147.7 գծմ
Հղկած տրավերտինե պատուհանագոգ 3սմ հաստությամբ	0.2 x 8 գծմ
Փայտամած (Строительные леса)	H = 5.75 մ
Գեղարվեստական նկարացարդում	100.0 մ²
Գիպսոկարտոն (ջեռուցման խողովակների քողարկման համար)	20.9 մ²

Ծանոթացում

Գիպսոկարտոնի համար
ծեփամածիկ - 20.9 մ²
ներկ - 20.9 մ²

ՃԱՐՏԱՐԱՊԵՏ	Ա. ՄԱՐՏԻՐՈՍՅԱՆ	Երևան քաղաքի Կենտրոն վարչական շրջանի թիվ 10 հիմնական դպրոցի ֆիզկուլտուրայի դահլիճի վերանորոգման էսքիզ նախագիծ	
ԿՈՆՍՏՐ-Ր	Գ.ԲԵԶԻՐՋՅԱՆ	Ճար. շին մաս	ճ-15 / ճ-25
«ԷՅ ՎԻ ԷՆ ԳՐՈՒՊ » ՍՊԸ ՏՆՕՐԵՆ Գ. ԲԵԶԻՐՋՅԱՆ		Ֆիզդահլիճի ներքին հարդարման ծավալաթերթ	

Հրաձգարանի չափագրություն Մ1:100

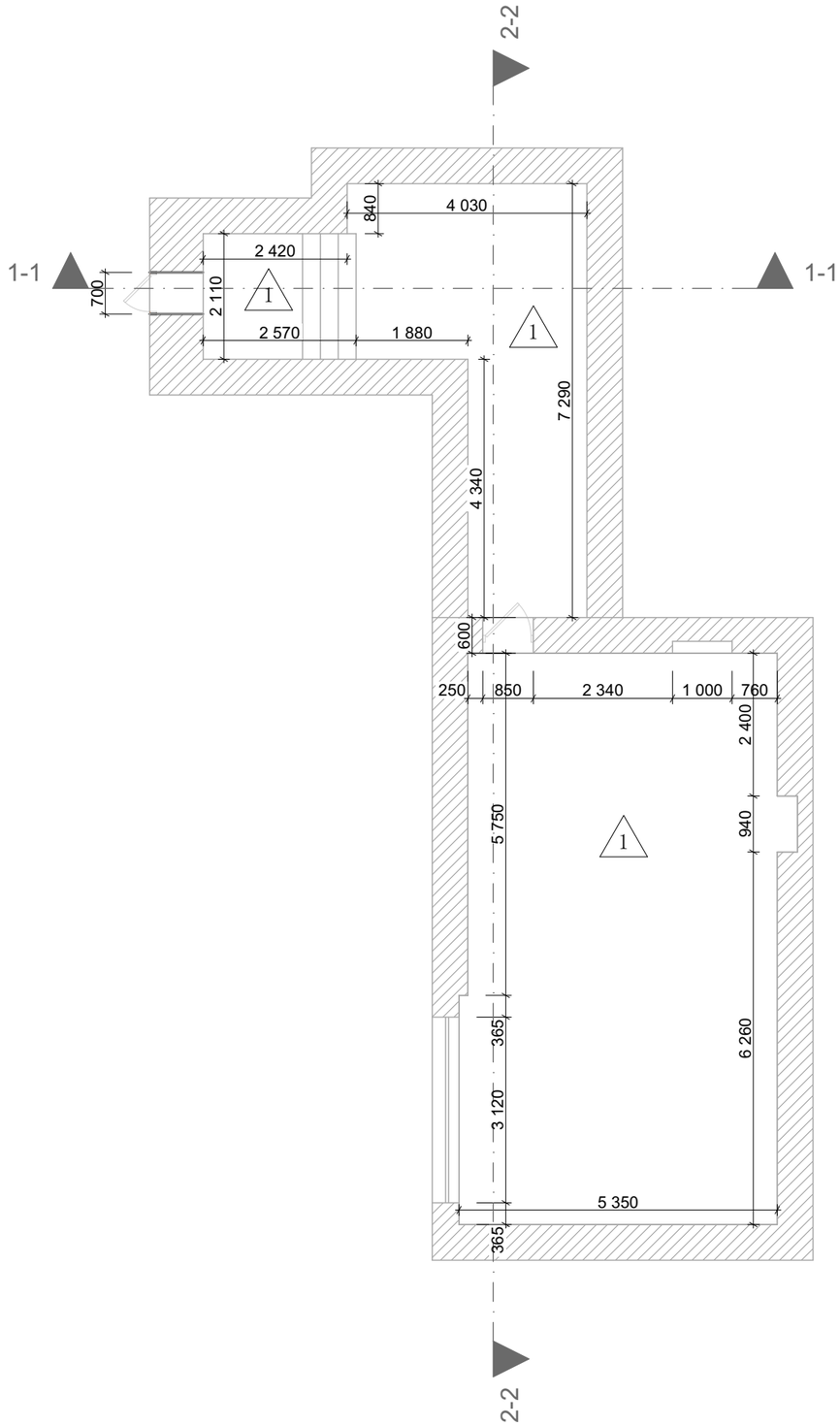

AVN GROUP			Երևան Բաղրամի Կենտրոն վարչական շրջանի թիվ 10 հիմնական դպրոցի ֆիզկուլտուրայի դահլիճի վերանորոգման էսքիզ նախագիծ			
	ՃԱՐՏԱՐԱՊԵՏ	Ա. ՄԱՐՏԻՐՈՍՅԱՆ				
	ԿՈՆՍՏՐ-Ր	Գ.ԲԵՋԻՐՋՅԱՆ		Ճար. շին մաս		ճ-16	ճ-25
	«ԷՅ ՎԻ ԷՆ ԳՐՈՒՊ » ՄՊԸ ՏՆՕՐԵՆ Գ. ԲԵՋԻՐՋՅԱՆ			Հրաձգարանի չափագրություն Մ1:100		

Հրաձգարանի կտրվածք 1-1, 2-2 Մ1:50

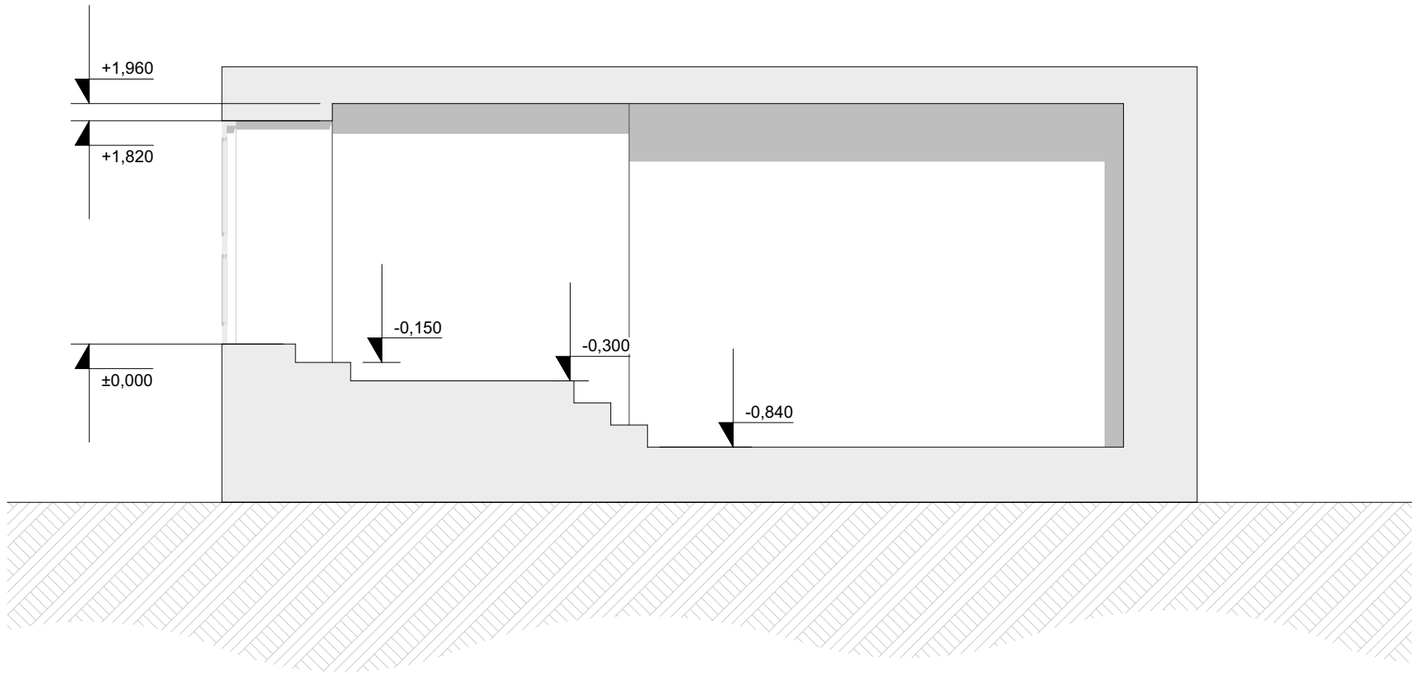

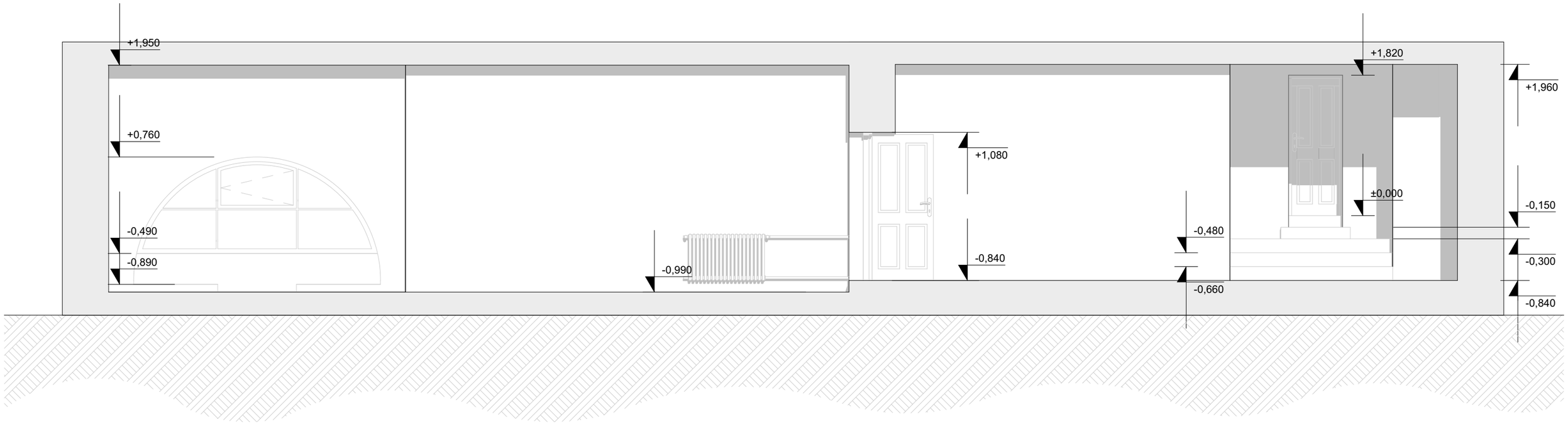

ՃԱՐՏԱՐԱՊԵՏ	Ա. ՄԱՐՏԻՐՈՍՅԱՆ		Երևան քաղաքի Կենտրոն վարչական շրջանի թիվ 10 հիմնական դպրոցի ֆիզկուլտուրայի դահլիճի վերանորոգման էսքիզ նախագիծ		
ԿՈՆՍՏՐ-Ր	Գ.ԲԵԶԻՐՋՅԱՆ		Ճար. շին մաս		
				ճ-17	ճ-25
«ԷՅ ՎԻ ԷՆ ԳՐՈՒՊ » ՄՊԸ ՏՆՕՐԵՆ Գ. ԲԵԶԻՐՋՅԱՆ			Հրաձգարանի կտրվածք 1-1, 2-2 Մ1:50		

Հրածգարանի հատակի և պատուհանի մասնագրեր

Հատակի մասնագիր

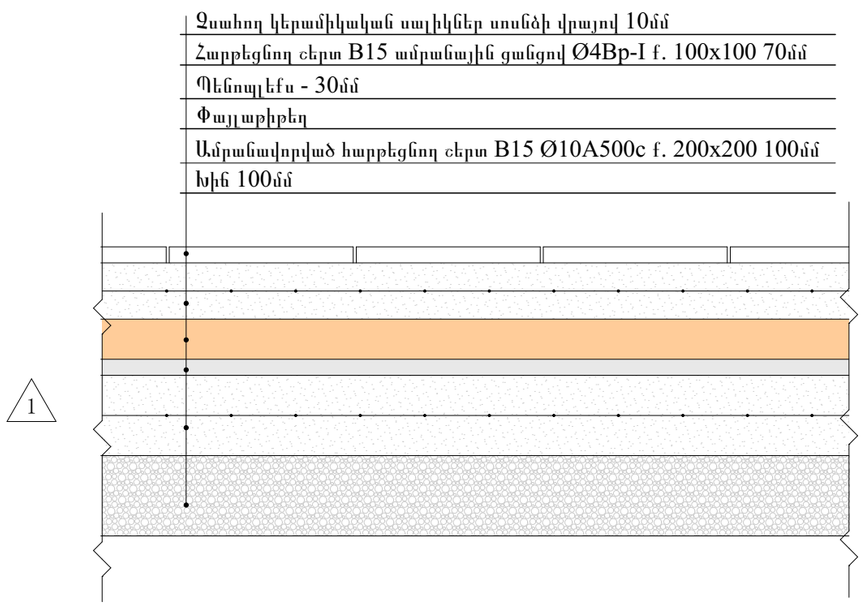

Պատուհանի մասնագիր

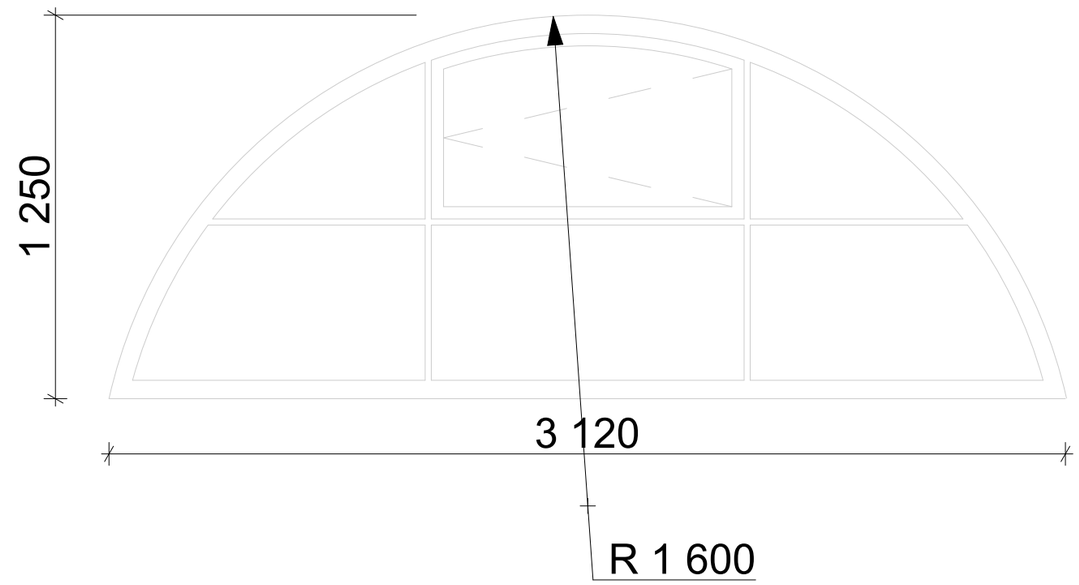

Ծանոթացում

Նոր տեղադրվող պատուհան (Պ-1) 2.9 մ², որից բացվող 0.6 մ²
Խիճ - 7.77 մ³
Բետոն B15 դասի - 13.2 մ³
Ø10A500c - 846.2 կգ
Ø4Bp-I - 388.5 կգ
Փայլաթիթեղ - 77.7 մ²
Զսահող կերամիկական սալիկներ - 77.7 մ²

ՃԱՐՏԱՐԱՊԵՏ	Ա. ՄԱՐՏԻՐՈՍՅԱՆ		Երևան քաղաքի Կենտրոն վարչական շրջանի թիվ 10 հիմնական դպրոցի ֆիզկուլտուրայի դահլիճի վերանորոգման էսքիզ նախագիծ		
ԿՈՆՍՏՐ-Ր	Գ.ԲԵՋԻՐՋՅԱՆ		Ճար. շին մաս		
				Ճ-18	Ճ-25
«ԷՅ ՎԻ ԷՆ ԳՐՈՒՊ » ՄՊԸ ՏՆՕՐԵՆ Գ. ԲԵՋԻՐՋՅԱՆ			Հրածգարանի հատակի և պատուհանի մասնագրեր		

Հրածգարանի ներքին հարդարման ծավալաթերթ

Քանդման աշխատանքների ծավալաթերթ

Սենքերի համարակալում	Սենքերի անվանացանկ	Պատուհանների ապամոնտաժում (l x բ)	Պատեր (մ2)	Հատակներ (մ2)	Առաստաղներ (մ2)
			Պատերի սվաղի քերում (մ2)	Բետոնե հատակների քանդում (մ2)	Առաստաղի քերում (մ2)
1	Նախամուտք	——	20.4 (մ2)	6.1 (մ2)	5.4 (մ2)
2	Միջանցք	——	60.0 (մ2)	20.8 (մ2)	20.3 (մ2)
3	Հրածգարան	2.9 (մ2)	94.3 (մ2)	50.8 (մ2)	50.5 (մ2)
	Ընդհամենը	2.9 (մ2)	174.7 (մ2)	77.7 (մ2)	76.2 (մ2)

Ներքին հարդարման ծավալաթերթ

Սենքերի համարակալում	Սենքերի անվանացանկ	Սենքերի մակերեսները (մ²)	Սենքերի պարագիծը (գ/մ)	Սենքերի բարձրությունը (գ/մ)	Բացվածքները (մ²)	Պատեր, սյուներ, մ²							Շեփություններ (մ²)				Առաստաղներ (մ²)			
						Գաջե սվաղ (մ²)	Ցեմենտ-ավազե սվաղ (մ²)	Ներկում լատեքսային ներկով (մ²)	Ներկում ջրաէմուլսիոն ներկով (մ²)	Խեցե սալիկներ (մ²)	Կերամիկական շրիշակներ (գ/մ)	Փայտե շրիշակներ (մ/գ)	Գաջե սվաղ (մ²)	Ներկում լատեքսային ներկով (մ²)	Ցեմենտ-ավազե սվաղ (մ²)	Ներկում ջրաէմուլսիոն ներկով (մ²)	Գաջե գաջաթ (մ²)	Ներկում լատեքսային ներկով (մ²)	Սոսնձում միխմուռ (մ²)	Ներկում ջրաէմուլսիոն ներկով (մ²)
1	Նախամուտք	6.1	11.2	2.26	1.3	——	20.4	20.4	——	——	9.5	——	——	——	——	——	5.4	5.4	——	——
2	Միջանցք	20.8	23.8	2.8	1.6	——	60.0	60.0	——	——	19.6	——	——	——	——	——	20.3	20.3	——	——
3	Հրածգարան	50.8	30.6	2.94	4.4	——	94.3	94.3	——	——	30.6	——	——	3.3	3.3	——	50.5	50.5	——	——
	Ընդհամենը	77.7	65.6	——	7.3	——	174.7	174.7	——	——	59.7	——	——	3.3	3.3	——	76.2	76.2	——	——
Գիպսոկարտոն (ջեռուցման խողովակների քողարկման համար)																				27.3 մ²

Ծանոթագրում

Արտաքին թեքանների սվաղում – 4.2 մ²
Արտաքին – Հղկած տրավերտինե պատուհանագոգ 3սմ հաստությամբ – 0.25 x 3.2 գծմ
Ներքին – Հղկած տրավերտինե պատուհանագոգ 3սմ հաստությամբ – 0.2 x 3.2 գծմ
Գիպսոկարտոնի համար
ծեփամածիկ – 27.3 մ²
ներկ – 27.3 մ²

ՃԱՐՏԱՐԱՊԵՏ	Ա. ՄԱՐՏԻՐՈՍՅԱՆ	Երևան քաղաքի Կենտրոն վարչական շրջանի թիվ 10 հիմնական դպրոցի ֆիզկուլտուրայի դահլիճի վերանորոգման էսքիզ նախագիծ	
ԿՈՆՍՏՐ-Ր	Գ.ԲԵՋԻՐՋՅԱՆ	Ճար. շին մաս	Ճ-19 / Ճ-25
«ԷՅ ՎԻ ԷՆ ԳՐՈՒՊ » ՄՊԸ ՏՆՕՐԵՆ Գ. ԲԵՋԻՐՋՅԱՆ		Հրածգարանի ներքին հարդարման ծավալաթերթ	

Կաթսայատան չափագրություն Մ1:100

Կաթսայատան չափագրություն
Մ1:100

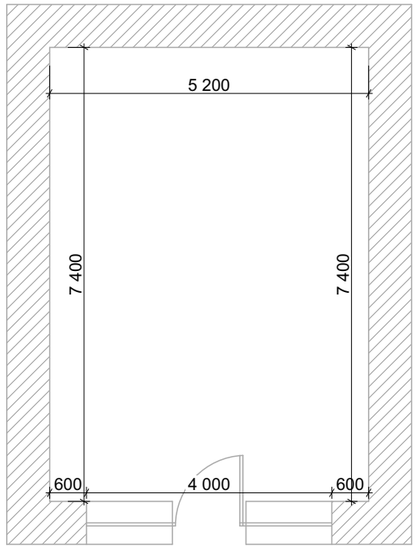

Քանդման աշխատանքների ծավալաթերթ

Սենքերի համարակալում	Սենքերի անվանացանկ	Պատեր (մ2)	Առաստաղներ (մ2)
		Պատերի սվաղի քանդում (մ2)	Առաստաղի սվաղի քանդում (մ2)
1	Կաթսայատուն	71.8	38.5

Ներքին հարդարման ծավալաթերթ

Սենքերի համարակալում	Սենքերի անվանացանկ	Սենքերի մակերեսները (մ²)	Սենքերի պարագիծը (գ/մ)	Սենքերի բարձրությունը (գ/մ)	Բացվածքները (մ²)	Պատեր, սյուներ, մ²		Շեփոյություններ (մ²)		Առաստաղներ (մ²)	
						Ցեմենտ-ավազե սվաղ (մ²)	Լատեքսային ներկում (մ²)	Լատեքսային ներկում (մ²)	Ցեմենտ-ավազե նախնական (մ²)	Գիպսե սվաղ (մ²)	Լատեքսային ներկում (մ²)
1	Կաթսայատուն	38.5	25.2	3.0	3.8	71.8	71.8	5.9	5.9	38.5	38.5

ՃԱՐՏԱՐԱՊԵՏ	Ա. ՄԱՐՏԻՐՈՍՅԱՆ		Երևան հարավի Կենտրոն վարչական շրջանի թիվ 10 հիմնական դպրոցի ֆիզկուլտուրայի դահլիճի վերանորոգման էսքիզ նախագիծ
ԿՈՆՍՏՐ-Ր	Գ.ԲԵՋԻՐՋՅԱՆ		Ճար. շին մաս
			Ճ-20 Ճ-25
«ԷՅ ՎԻ ԷՆ ԳՐՈՒՊ » ՄՊԸ ՏՆՕՐԵՆ Գ. ԲԵՋԻՐՋՅԱՆ			Կաթսայատան չափագրություն Մ1:100

Բարեկարգման հատակագիծ

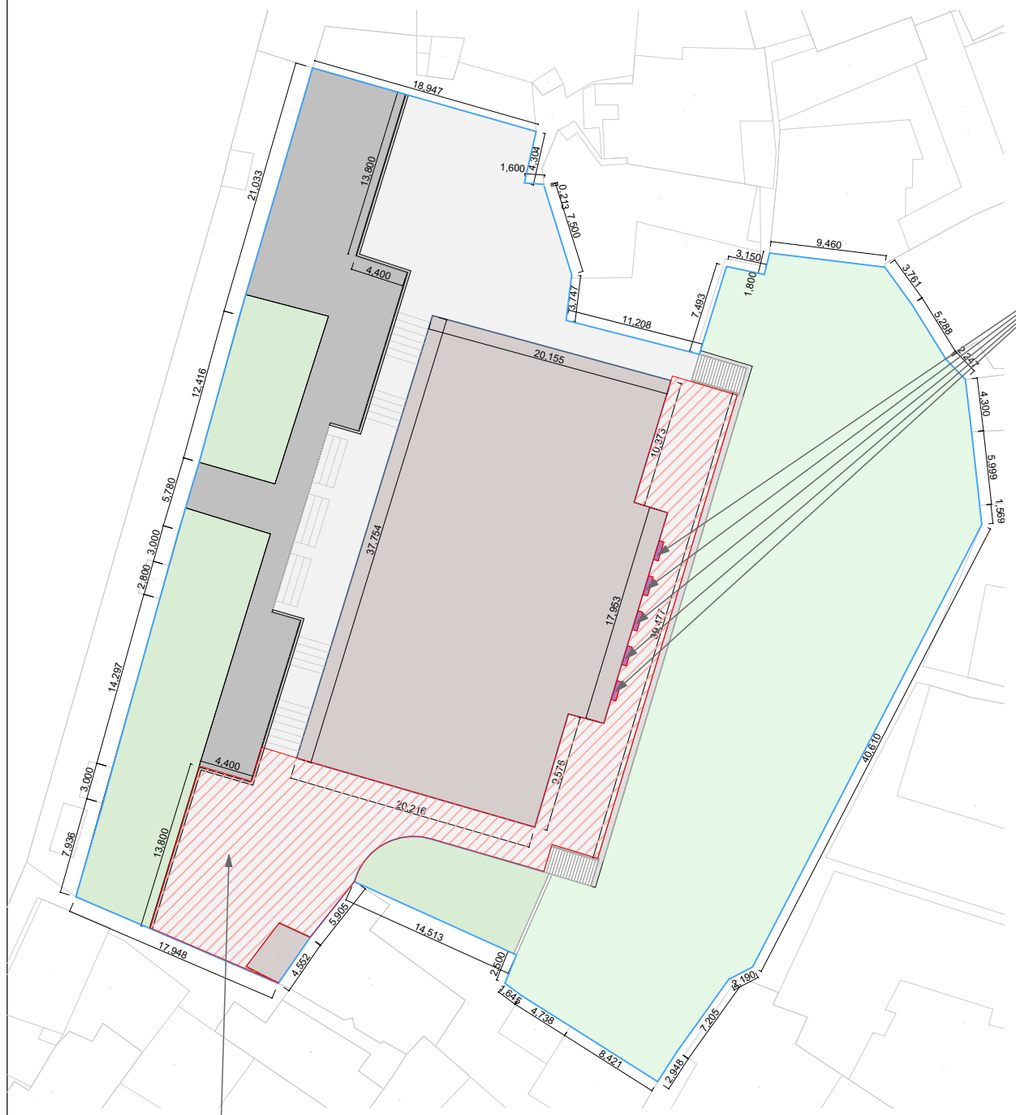

Ապամոնտաժվող բետոնե ծածկույթ

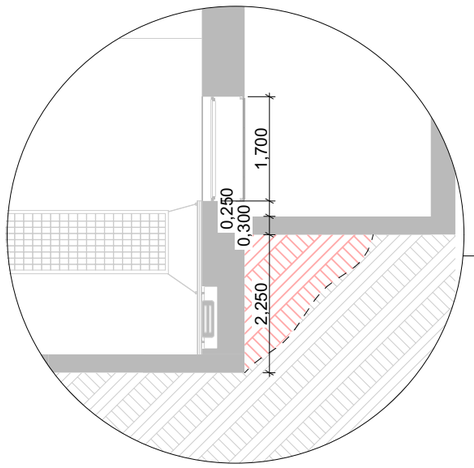

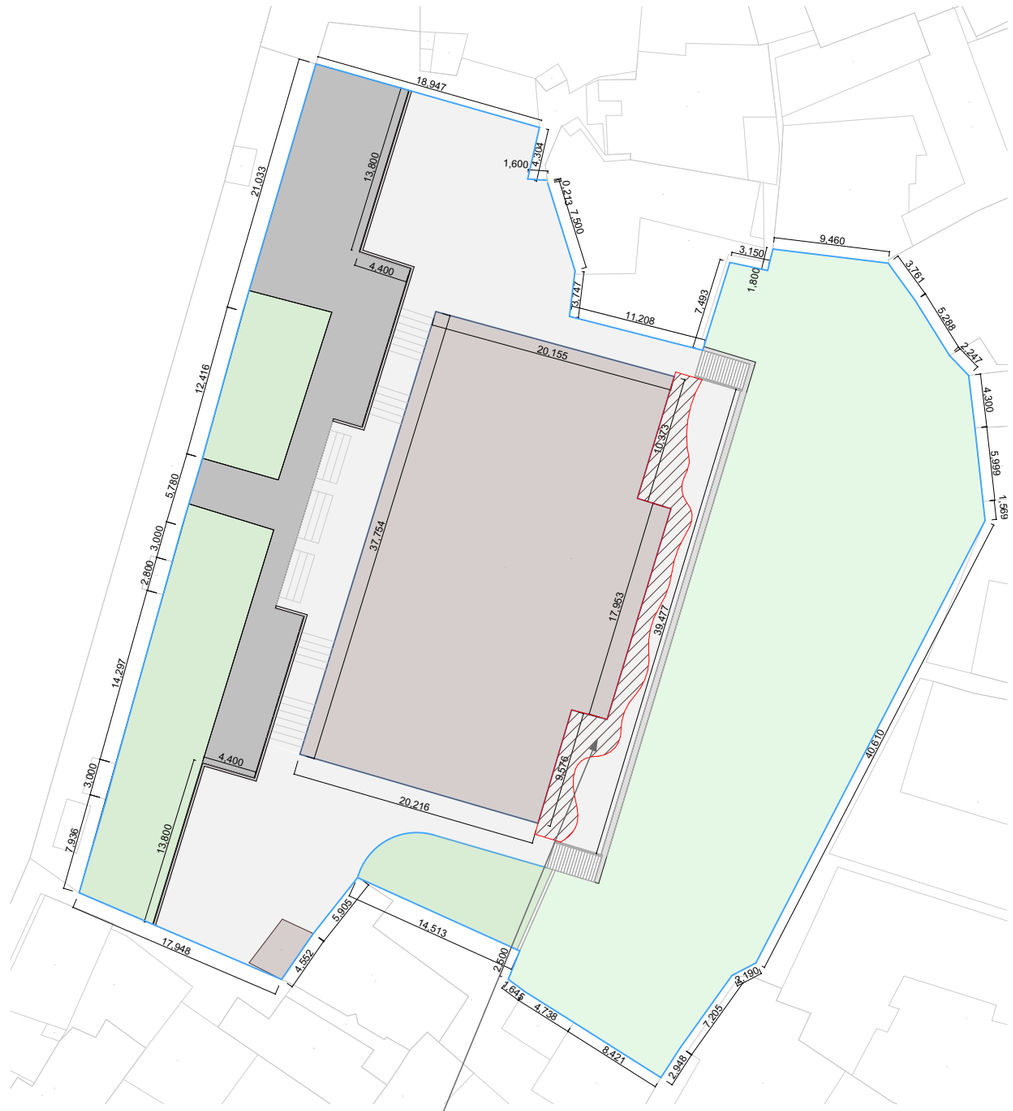

Քերվող ասֆալտ /150 մմ հաստությամբ/

Հանվող հող

Ծանոթագրում

Ասֆալտի քերում 150 մմ – 480 մ^2
Բետոնե ծածկույթի քանդում – 3.2 մ^2
Հողի հանում – 150 մ^3

ՃԱՐՏԱՐԱՊԵՏ	Ա. ՄԱՐՏԻՐՈՍՅԱՆ		Երևան քաղաքի Կենտրոն վարչական շրջանի թիվ 10 հիմնական դպրոցի ֆիզկուլտուրայի դահլիճի վերանորոգման էսքիզ նախագիծ		
ԿՈՆՍՏՐ-Ր	Գ.ԲԵԶԻՐՋՅԱՆ		Ճար. շին մաս	ճ-21	ճ-25
«ԷՅ ՎԻ ԷՆ ԳՐՈՒՊ » ՄՊԸ ՏՆՕՐԵՆ Գ. ԲԵԶԻՐՋՅԱՆ			Բարեկարգման հատակագիծ		

Բարեկարգման հատակագիծ

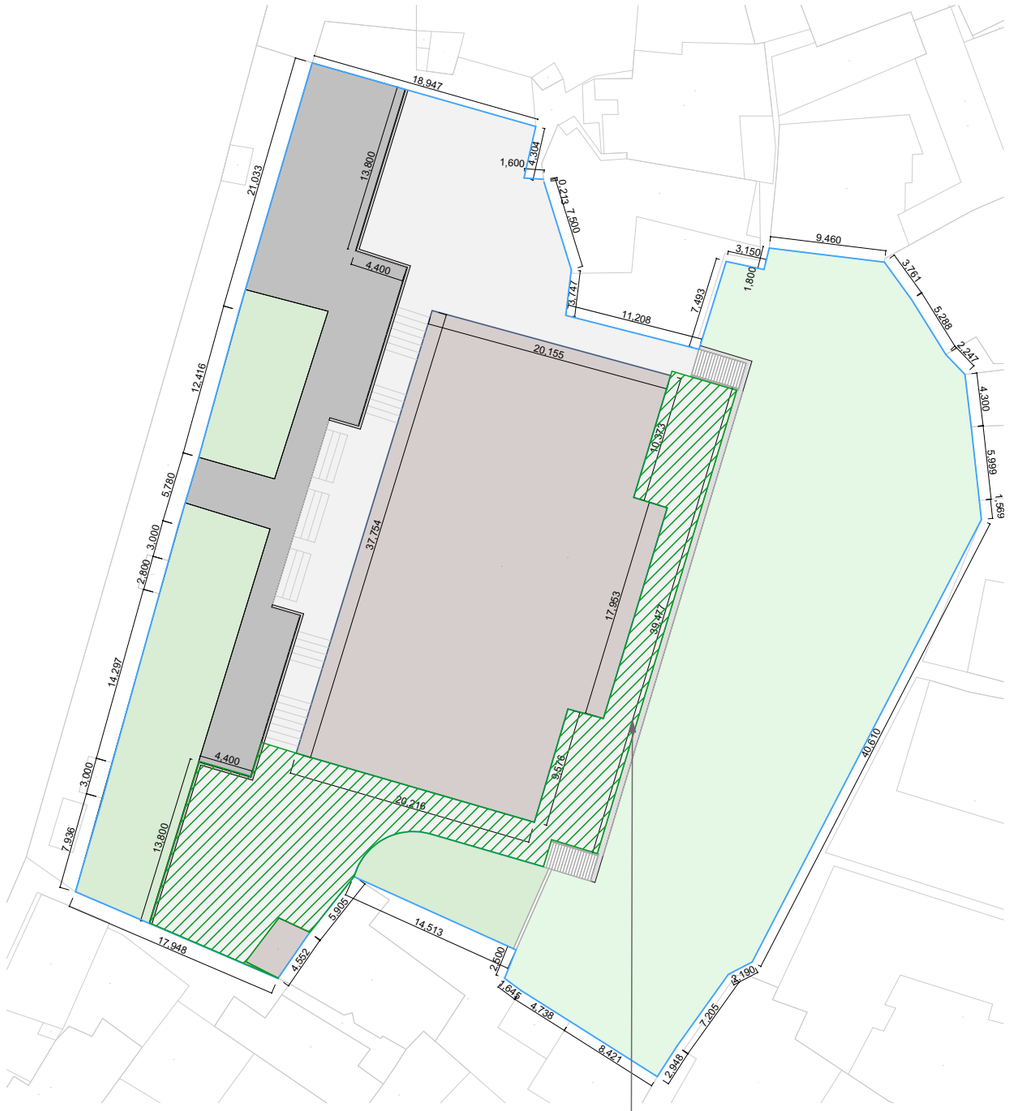

Նոր իրականացվող ասֆալտ

Մանրահատիկ ասֆալտ 5սմ
Բիտում
Ջրամեկուսացում 1 շերտ իզոգամով
Հարթեցնող շերտ B15 ամրանային ցանցով Ø4Bp-I f. 100x100 80մմ

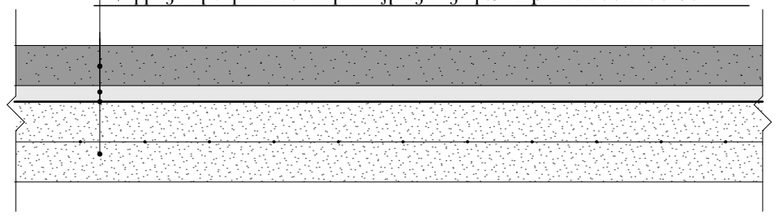

Ծանոթագրում

Հետ լցվող հող – 150մ^3
Բետոն B15 դասի – 38.4 մ^3
Ø4Bp-I – 2400 կգ
Իզոգամ – 480 մ^2
Բիտում – 480 մ^2
Մանրահատիկ ասֆալտ – 480 մ^2

ՃԱՐՏԱՐԱՊԵՏ	Ա. ՄԱՐՏԻՐՈՍՅԱՆ		Երևան քաղաքի Կենտրոն վարչական շրջանի թիվ 10 հիմնական դպրոցի ֆիզկուլտուրայի դահլիճի վերանորոգման էսքիզ նախագիծ		
ԿՈՆՍՏՐ-Ր	Գ.ԲԵԶԻՐՋՅԱՆ		Ճար. շին մաս		
				Ճ-22	Ճ-25
«ԷՅ ՎԻ ԷՆ ԳՐՈՒՊ » ՄՊԸ ՏՆՕՐԵՆ Գ. ԲԵԶԻՐՋՅԱՆ			Բարեկարգման հատակագիծ		

Պատի և հիմքի ջրամեկուսացում ց/ա սվաղի վրա

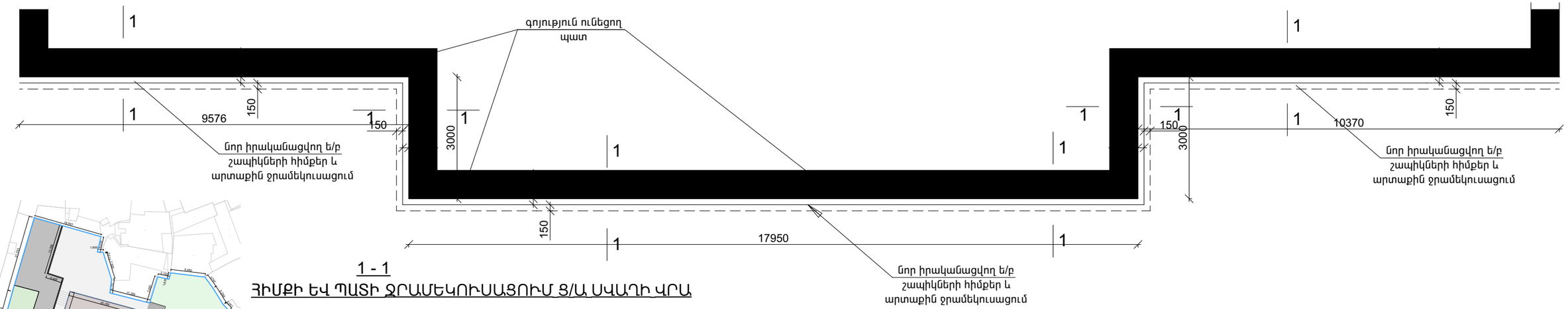

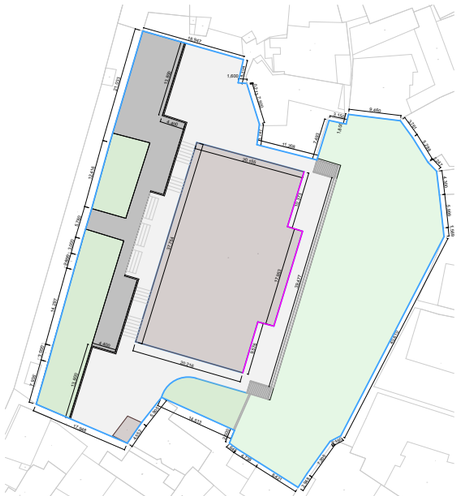

1 - 1
ՀԻՄՔԻ ԵՎ ՊԱՏԻ ՋՐԱՄԵԿՈՒՍԱՑՈՒՄ Ց/Ա ՍՎԱՂԻ ՎՐԱ

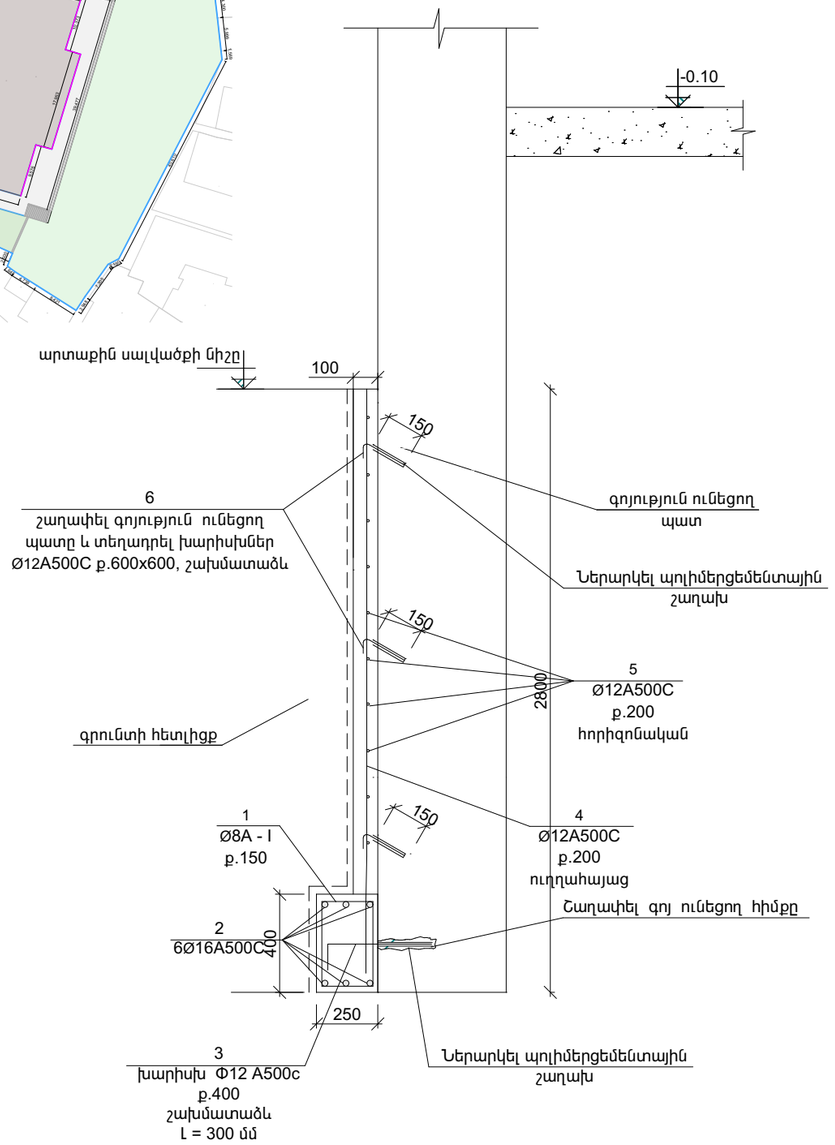

№	ԷՍՔԻԶԸ
1	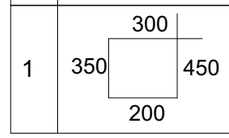

ՆՅՈՒԹԵՐԻ ՕԱԽՍԻ ՄԱՍՆԱԳԻՐԸ

դիրք №	ՆՇԱՆԱԿՈՒՄԸ	ԱՆՎԱՆՈՒՄԸ	ՔԱՆ	ԿՇԻՌԸ կգ 1դիրքի	ԿՇԻՌԸ կգ բոլորի	ՕԱՆՈԹ
		Հիմք				
1	տես ամր դետ	Ø 8 A-I L= 1300	226	0,520	117,520	
2	առանց գծագրի	Ø 16 A500C L= 37000	6	59,200	355,200	
3	առանց գծագրի	Ø 16 A500C L= 500	118	0,800	94,400	
	նյութը բետոն	B 22,5դասի	3,4			$մ^3$
		Պատ				
4	առանց գծագրի	Ø 12 A500C L= 2750	170	2,475	420,750	
5	առանց գծագրի	Ø 12 A500C L= 37000	15	33,300	499,500	
6	առանց գծագրի	Ø 12 A500C L= 220	326	0,198	64,548	
	նյութը բետոն	B 22,5դասի	8,2			$մ^3$
Անցքերի շաղափում			444	հատ		
Ջրամեկուսացում			108	$մ^2$		

ՃԱՐՏԱՐԱՊԵՏ	Ա. ՄԱՐՏԻՐՈՍՅԱՆ	Երևան քաղաքի Կենտրոն վարչական շրջանի թիվ 10 հիմնական դպրոցի ֆիզկուլտուրայի դահլիճի վերանորոգման էսքիզ նախագիծ	
ԿՈՆՍՏՐ-Ր	Գ.ԲԵՋԻՐՋՅԱՆ	Ճար. շին մաս	Ճ-23 / Ճ-25
«ԷՅ ՎԻ ԷՆ ԳՐՈՒՊ » ՄՊԸ ՏՆՕՐԵՆ Գ. ԲԵՋԻՐՋՅԱՆ		Պատի և հիմքի ջրամեկուսացում ց/ա սվաղի վրա	

Հենապատի սխեմա

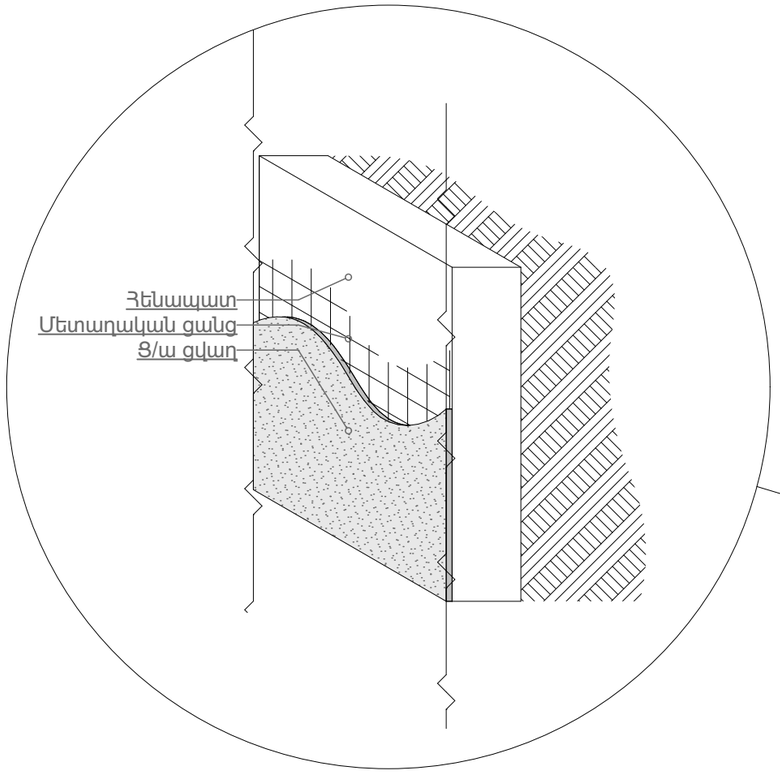

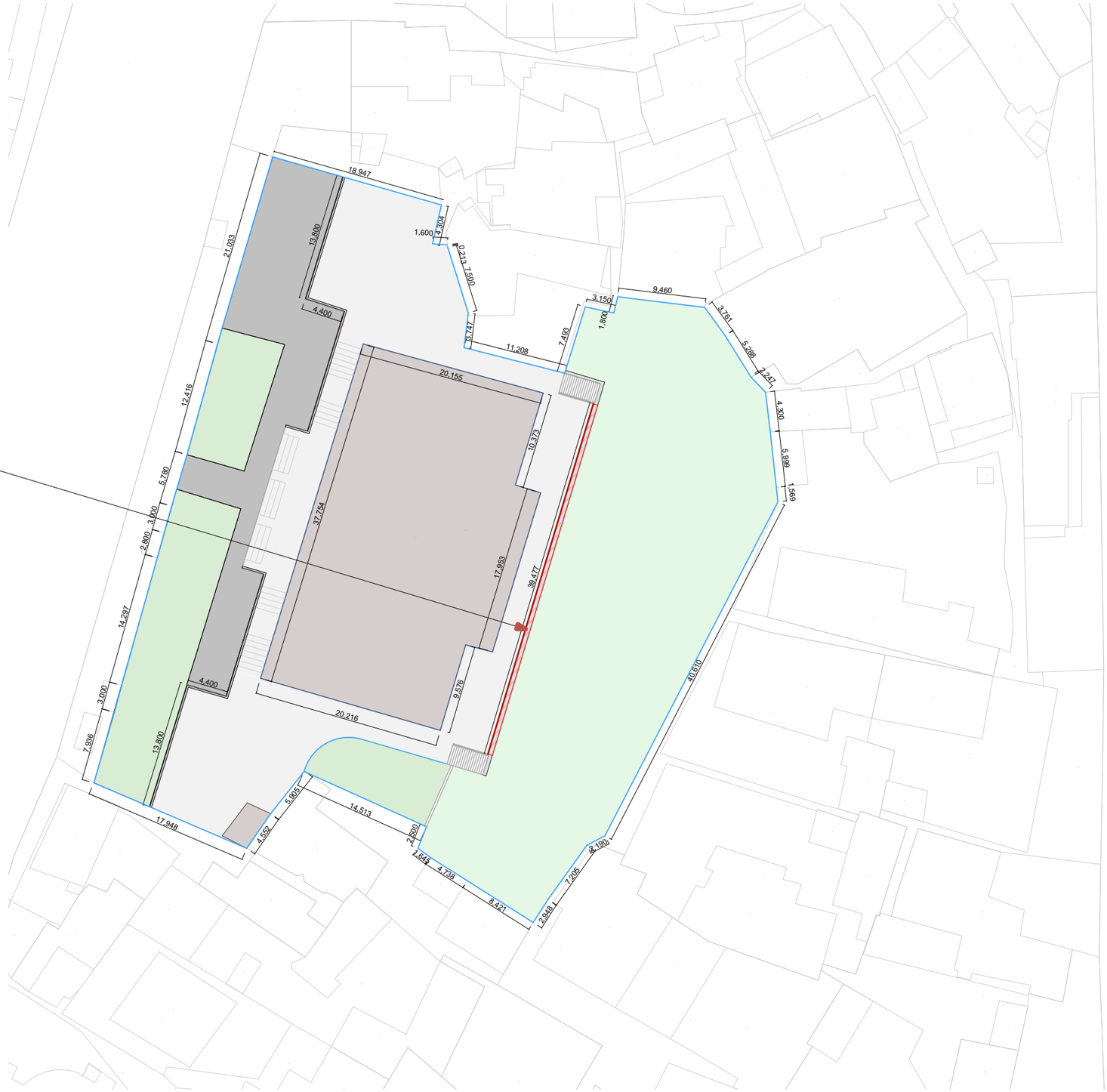

Ծանոթագրում

Հենապատի քերում - 132.0 մ^2
Ց/ա սվաղում - 132.0 մ^2
Ø4Вр-I - (քայլը 150x150) - 26.4 կգ
Բազալտե թասակ 0.5x0.04 - 44 գծմ

AVN GROUP			Երևան քաղաքի Կենտրոն վարչական շրջանի թիվ 10 հիմնական դպրոցի ֆիզկուլտուրայի դահլիճի վերանորոգման էսքիզ նախագիծ		
	ՃԱՐՏԱՐԱՊԵՏ	Ա. ՄԱՐՏԻՐՈՍՅԱՆ			
	ԿՈՆՍՏՐ-Ր	Գ.ԲԵԶԻՐՋՅԱՆ	Ճար. շին մաս		
				Ճ-24	Ճ-25
	«ԷՅ ՎԻ ԷՆ ԳՐՈՒՊ » ՄՊԸ ՏՆՕՐԵՆ Գ. ԲԵԶԻՐՋՅԱՆ		Հենապատի սխեմա		

Ֆիզդահլիճի 3D պատկերներ

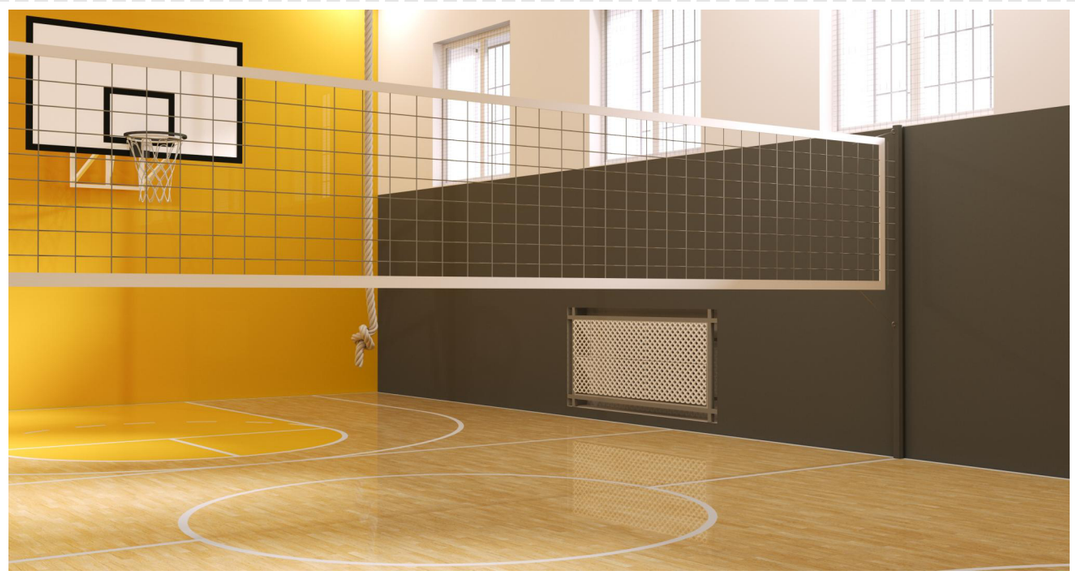

AVN GROUP				Երևան քաղաքի Կենտրոն վարչական շրջանի թիվ 10 հիմնական դպրոցի ֆիզկուլտուրայի դահլիճի վերանորոգման էսքիզ նախագիծ		
	ՃԱՐՏԱՐԱՊԵՏ	Ա. ՄԱՐՏԻՐՈՍՅԱՆ				
	ԿՈՆՍՏՐ-Ր	Գ.ԲԵԶԻՐՋՅԱՆ		Ճար. շին մաս		
					Ճ-25	Ճ-25
	«ԷՅ ՎԻ ԷՆ ԳՐՈՒՊ » ՄՊԸ ՏՆՕՐԵՆ Գ. ԲԵԶԻՐՋՅԱՆ			Ֆիզդահլիճի 3D պատկերներ		

ՋԵՌՈՒՑՄԱՆ ՑԱՆՑԵՐ

ՁԵՌՈՒՑՄԱՆ ՑԱՆՑԵՐԻ ԱՊԱՄՈՆՏԱԺՄԱՆ ԵՎ ՄՈՆՏԱԺՄԱՆ ԲԱՑԱՏՐԱԳԻՐ

ՆԱԽԱԳԾՈՎ ՆԱԽԱՏԵՍՎԱԾ է ԿԱՏԱՐԵԼ ՀԻՆ ՁԵՌՈՒՑՆՄԱՆ ՑԱՆՑԵՐԻ ԵՎ ԹՈՒՁԵ ՄԱՐՏԿՈՑՆԵՐԻ ՓՈԽԱՐԻՆՈՒՄԸ ՆՈՐ ԱԼՅՈՒՄԻՆԵ ՄԱՐՏԿՈՑՆԵՐՈՎ ԵՎ ՊՈՂՊԱՏԵ ԽՈՂՈՎԱԿՆԵՐՈՎ ՍՊՈՐՏ ԴԱՀԼԻՃԻ ԵՎ ՀՐԱՁԳԱՐԱՆԻ ՏԱՐԱԾՔՈՒՄ: ԱՊԱՄՈՆՏԱԺՎԱԾ ԽՈՂՈՎԱԿՆԵՐԸ ԵՎ ՄԱՐՏԿՈՑՆԵՐԸ ՏԵՂԱՓՈԽԵԼ ՇԻՆ ԱՂԲԱՎԱՅՐ, ՈՐՊԵՍ ԱՂԲ:

ՇԵՆՔԻ ՀԱՐԿԱՅՆՈՒԹՅՈՒՆԸ՝ 1 ՀԱՐԿ:

ՇԵՆՔՈՒՄ ՆԱԽԱԳԾՎԵԼ ԵՆ ՆՈՐ ՊՈՂՊԱՏԵ ԽՈՂՈՎԱԿՆԵՐ Փ50-20ՄՄ ԿԱՏԱՐԵԼՈՎ ՄԻԱՑՈՒՄՆԵՐ ՆՈՐ ՆԱԽԱՏԵՍՎՈՂ ԹՈՒՁԵ ՄԱՐՏԿՈՑՆԵՐԻ ՀԵՏ: ՄԻԱՑՄԱՆ ՀԱՆԳՈՒՅՑՆԵՐՈՒՄ ՆԱԽԱՏԵՍԵԼ ՓԱԿԱՆՆԵՐ Փ20 ԵՎ ՕԴԱՀԱՆՆԵՐ Մ ԱՐՏԿՈՑՆԵՐԻ ՎԵՐՆԱՄԱՍԵՐՈՒՄ 1 ՀԱՏՈՎ: ՄԱՐՏԿՈՑՆԵՐԸ ՊԱՏԵՐԻ ՎՐԱ ԱՄՐԱՑՆԵԼ ՀԱՄԱՊԱՏԱՍԽԱՆ ԿԵՌԻԿՆԵՐՈՎ: ԽՈՂՈՎԱԿԱՇԱՐԵՐԸ ՄՈՆՏԱԺԵԼՈՒՑ ԵՎ ՄԱՐՏԿՈՑՆԵՐԸ ՏԵՂԱԴՐԵԼՈՒՑ ՀԵՏՈ ԿԱՏԱՐԵԼ ՅՈՒՂԱՆԵՐԿՈՒՄ 2 ԱՆԳԱՄ:

ԱՇԽԱՏԱՆՔՆԵՐԸ ԿԱՏԱՐԵԼ ՏԵՂՈՒՄ ՓԱՍՏԱՑԻ ԻՐԱՎԻՃԱԿԻՑ ԵԼՆԵԼՈՎ:

			Երևան քաղաքի Կենրոն վարչական շրջանի թիվ 10 հիմնական դպրոցի ֆիզկուլտուրայի դահլիճի վերանորոգման նախագիծ			
ՁԿ-Ի ՆԳՃ	Գ.Մադաթյան		ՄԱՐՇԱԴԱՀԼԻՃԻ ԵՎ ՀՐԱՁԳԱՐԱՆԻ ՁԵՌՈՒՑՄԱՆ ՑԱՆՑԵՐ		Ձ-1	8
«ԷՅ ՎԻ ԷՆ ԳՐՈՒՊ » ՍՊԸ ՏՆՕՐԵՆ Գ. ԲԵՁԻՐՋՅԱՆ			ԱՌԱՋՆՈՐԴՈՂ ԹԵՐԹ			

ՄԱՐԶԱԴԱՀԼԻՃԻ ՀԱՏԱԿԱԳԻԾ ՓԱՍՏԱՑԻ ՋԵՌՈՒՑՄԱՆ ՑԱՆՑԵՐՈՎ

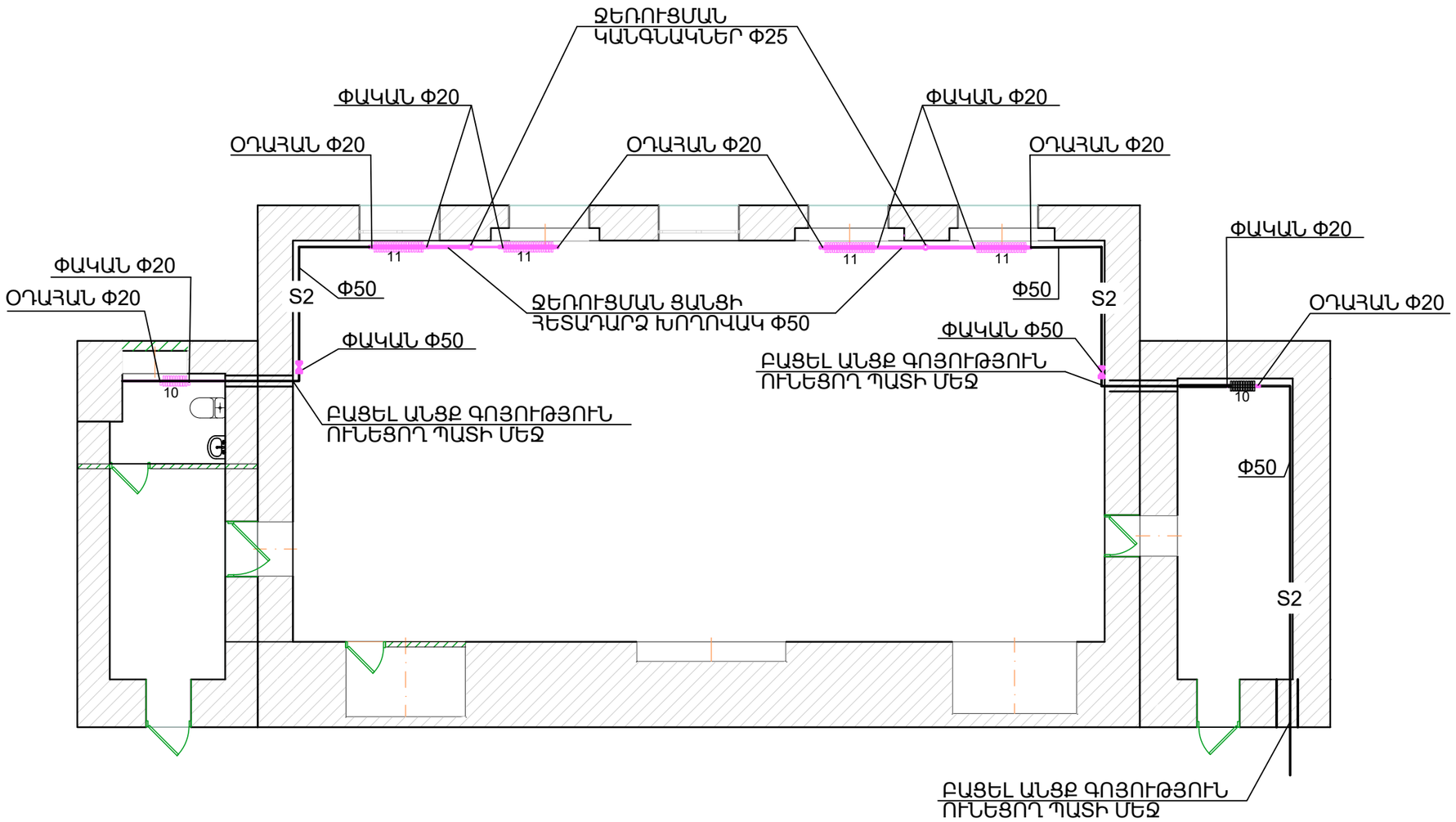

			Երևան քաղաքի Կենրոն վարչական շրջանի թիվ 10 հիմնական դպրոցի ֆիզկուլտուրայի դահլիճի վերանորոգման նախագիծ		
ՁԿ-Ի ՆԳՃ	Գ.Մաղաթյան		ՄԱՐԶԱԴԱՀԼԻՁԻ ԵՎ ՀՐԱՁԳԱՐԱՆԻ ՋԵՌՈՒՑՄԱՆ ՑԱՆՑԵՐ		Ձ-2	8
«ԷՅ ՎԻ ԷՆ ԳՐՈՒՊ » ՍՊԸ ՏՆՕՐԵՆ Գ. ԲԵՁԻՐՁՅԱՆ			ՄԱՐԶԱԴԱՀԼԻՁԻ ՀԱՏԱԿԱԳԻԾ ՋԵՌՈՒՑՄԱՆ ՑԱՆՑՈՎ		

ՀՐԱԶԳԱՐԱՆԻ ՀԱՏԱԿԱԳԻԾ ՓԱՍՏԱՑԻ ՋԵՌՈՒՑՄԱՆ ՑԱՆՑԵՐՈՎ

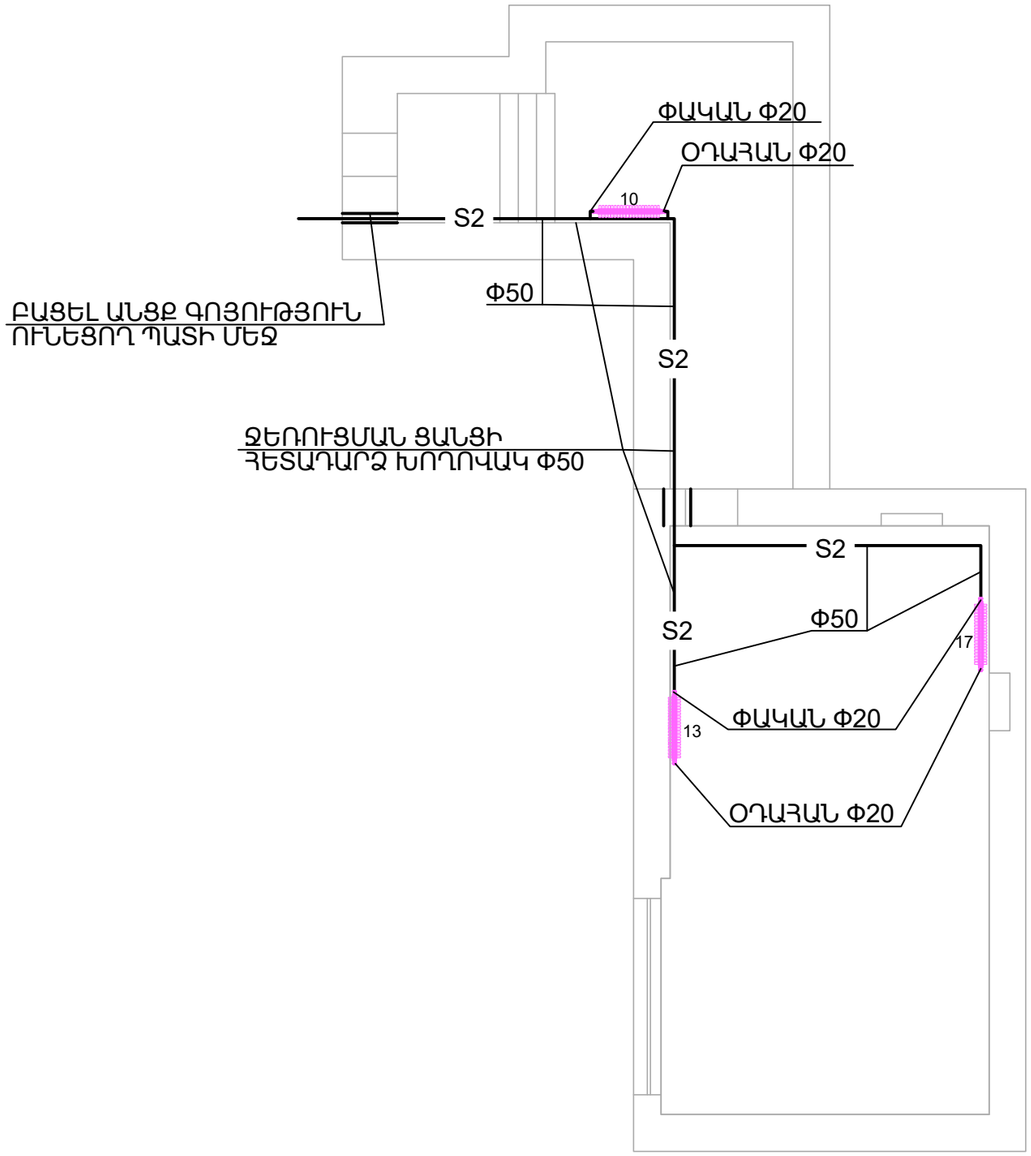

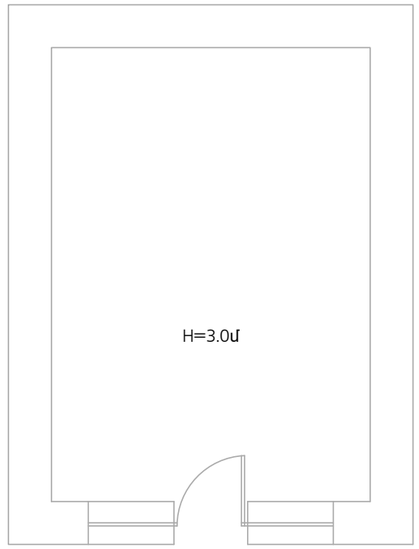

			Երևան քաղաքի Կենտրոն վարչական շրջանի թիվ 10 հիմնական դպրոցի ֆիզկուլտուրայի դահլիճի վերանորոգման նախագիծ			
ՁԿ-Ի ՆԳՃ	Գ.Մաղաթյան		ՄԱՐՁԱԴԱՀԼԻՁԻ ԵՎ ՀՐԱԶԳԱՐԱՆԻ ՋԵՌՈՒՑՄԱՆ ՑԱՆՑԵՐ		Ջ-3	8
«ԷՅ ՎԻ ԷՆ ԳՐՈՒՊ » ՍՊԸ ՏՆՕՐԵՆ Գ. ԲԵՁԻՐՋՅԱՆ			ՀՐԱԶԳԱՐԱՆԻ ՀԱՏԱԿԱԳԾ ՋԵՌՈՒՑՄԱՆ ՑԱՆՑՈՎ			

ՓԱՍՏԱՑԻ ԳՈՐԾՈՂ ՋԵՌՈՒՑՄԱՆ ՑԱՆՑ

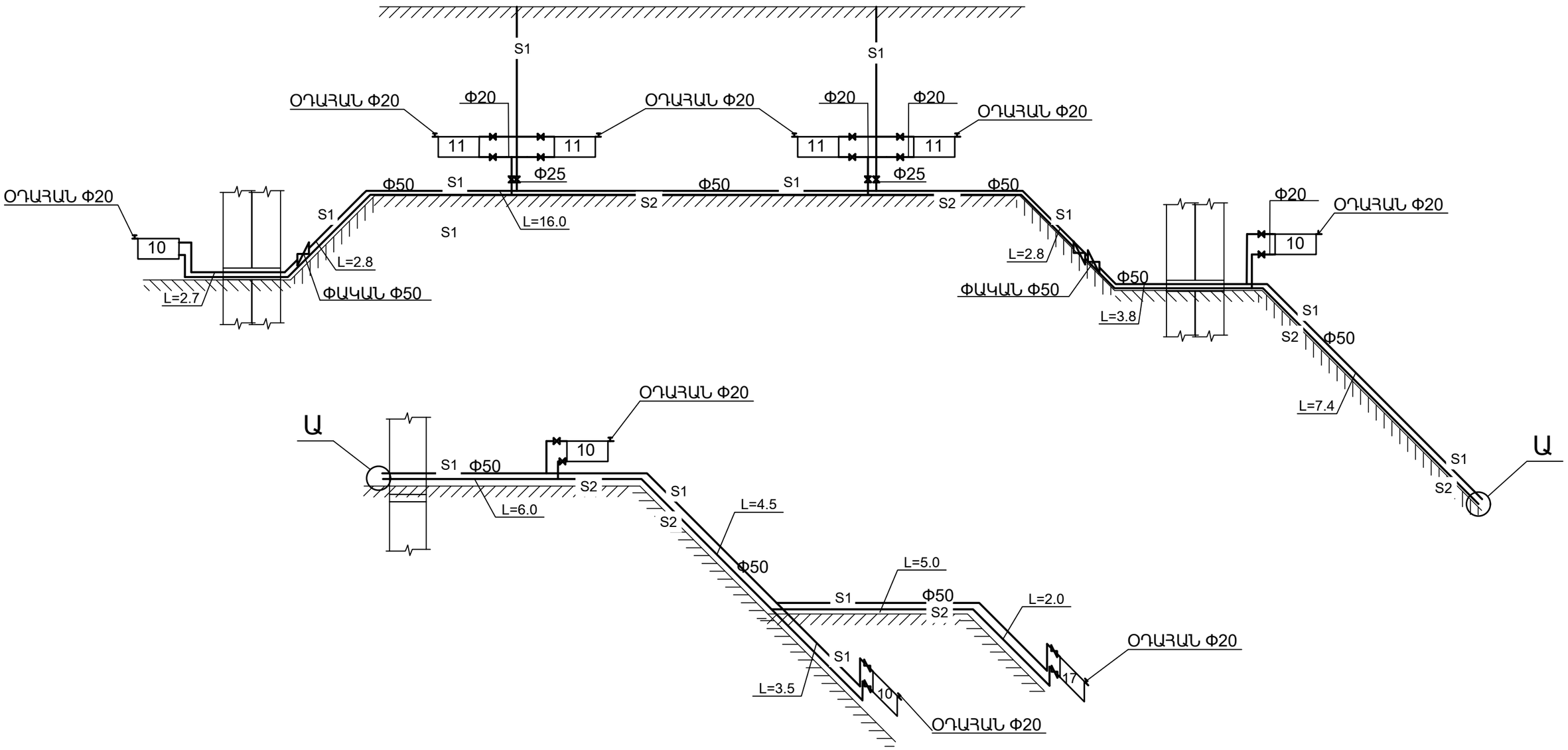

AVN GROUP				Երևան քաղաքի Կենրոն վարչական շրջանի թիվ 10 հիմնական դպրոցի ֆիզկուլտուրայի դահլիճի վերանորոգման նախագիծ		
	ՋԿ-Ի ՆԳՃ	Գ.Մադաթյան		ՄԱՐԶԱԴԱՀԼԻՋԻ ԵՎ ՀՐԱՋԳԱՐԱՆԻ ՋԵՌՈՒՑՄԱՆ ՑԱՆՑԵՐ		Ջ-4	8
	«ԷՅ ՎԻ ԷՆ ԳՐՈՒՊ » ՍՊԸ ՏՆՕՐԵՆ Գ. ԲԵՋԻՐՋՅԱՆ			ՋԵՌՈՒՑՄԱՆ ՑԱՆՑԵՐԻ ՍԽԵՄԱՆԵՐ		

ՄԱՐԶԱԴԱՀԼԻՃԻ ՀԱՏԱԿԱԳԾ ՆԱԽԱԳԾՎՈՂ ՋԵՌՈՒՑՄԱՆ ՑԱՆՑԵՐՈՎ

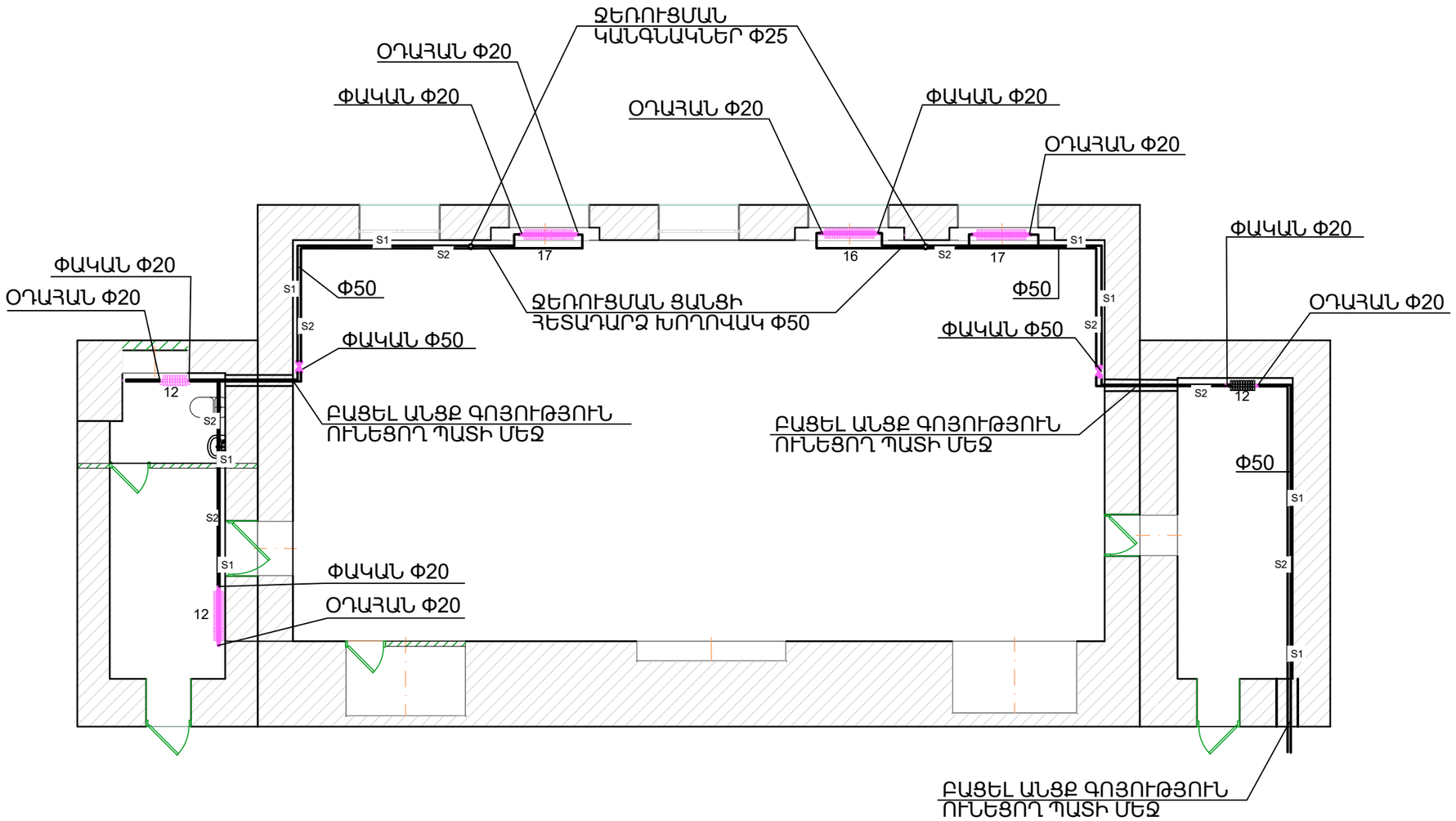

AVN GROUP			Երևան քաղաքի Կենրոն վարչական շրջանի թիվ 10 հիմնական դպրոցի ֆիզկուլտուրայի դահլիճի վերանորոգման նախագիծ		
	ՁԿ-Ի ՆԳՃ	Գ.Մադաթյան	ՄԱՐԶԱԴԱՀԼԻՁԻ ԵՎ ՀՐԱՁԳԱՐԱՆԻ ՋԵՌՈՒՑՄԱՆ ՑԱՆՑԵՐ		Ձ-5	8
	«ԷՅ ՎԻ ԷՆ ԳՐՈՒՊ » ՍՊԸ ՏՆՕՐԵՆ Գ. ԲԵՁԻՐՁՅԱՆ		ՄԱՐԶԱԴԱՀԼԻՁԻ ՀԱՏԱԿԱԳԻԾ ՋԵՌՈՒՑՄԱՆ ՑԱՆՑՈՎ		

BSPublisherVersion: 0.12.100.100

ՀՐԱՁԳԱՐԱՆԻ ՀԱՏԱԿԱԳԾ ՆԱԽԱԳԾՎՈՂ ՋԵՌՈՒՑՄԱՆ ՑԱՆՑԵՐՈՎ

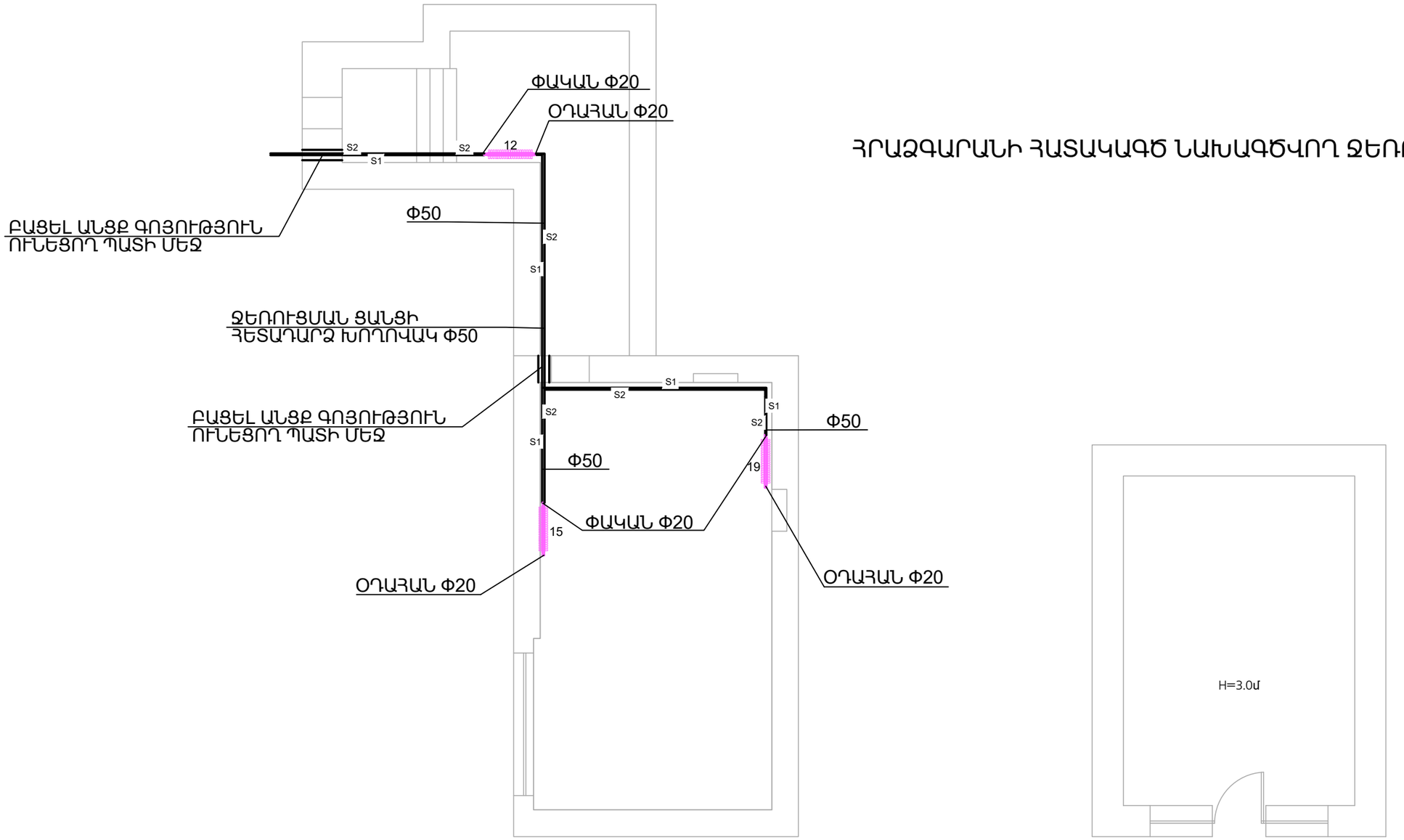

AVN GROUP			Երևան քաղաքի Կենրոն վարչական շրջանի թիվ 10 հիմնական դպրոցի ֆիզկուլտուրայի դահլիճի վերանորոգման նախագիծ		
	ՁԿ-Ի ՆԳՃ	Գ.Մադաթյան	ՄԱՐԶԱԴԱՀԼԻՁԻ ԵՎ ՀՐԱՁԳԱՐԱՆԻ ՋԵՌՈՒՑՄԱՆ ՑԱՆՑԵՐ	Ձ-6	8
	«ԷՅ ՎԻ ԷՆ ԳՐՈՒՊ » ՍՊԸ ՏՆՕՐԵՆ Գ. ԲԵՁԻՐՁՅԱՆ		ՀՐԱՁԳԱՐԱՆԻ ՀԱՏԱԿԱԳԾ ՋԵՌՈՒՑՄԱՆ ՑԱՆՑՈՎ		

ՆԱԽԱԳԾՎՈՂ ՋԵՌՈՒՑՄԱՆ ՑԱՆՑ

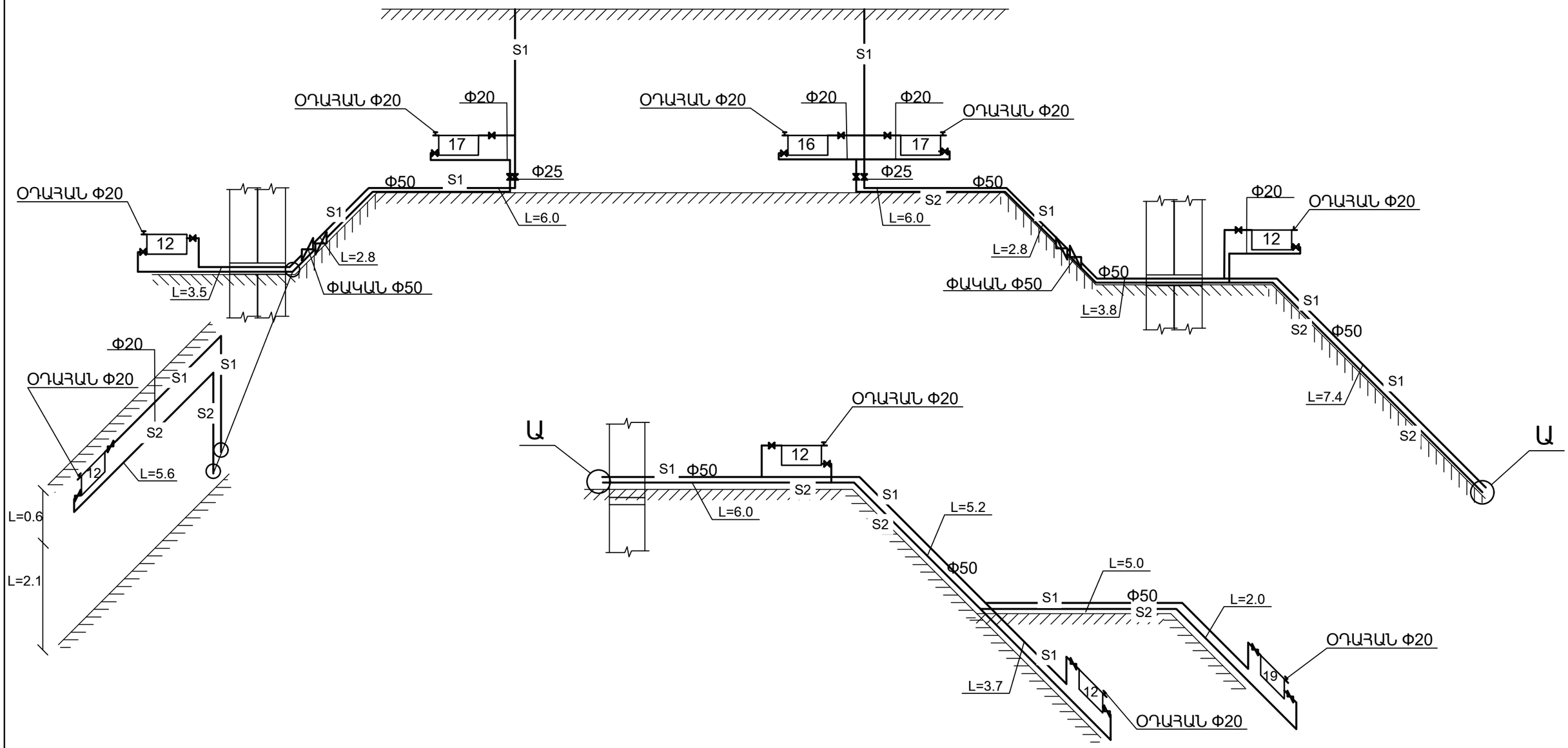

ԲՈԼՈՐ ԹՈՒՋԵ ՄԱՐՏԿՈՑՆԵՐԸ ՓՈԽԱՐԻՆԵԼ
ԱԼՅՈՒՄԻՆԵ ՄԱՐՏԿՈՑՆԵՐՈՎ ԵՎ ԱՎԵԼԱՑՆԵԼ
10 ԱԼՅՈՒՄԻՆԵ ՄԱՐՏԿՈՑՆԵՐ

AVN GROUP				Երևան քաղաքի Կենտրոն վարչական շրջանի թիվ 10 հիմնական դպրոցի ֆիզկուլտուրայի դահլիճի վերանորոգման նախագիծ		
	ՁԿ-Ի ՆԳՃ	Գ.Մադաթյան		ՄԱՐԶԱԴԱՀԼԻՁԻ ԵՎ ՀՐԱՁԳԱՐԱՆԻ ՋԵՌՈՒՑՄԱՆ ՑԱՆՑԵՐ		Ջ-7	8
	«ԷՅ ՎԻ ԷՆ ԳՐՈՒՊ » ՍՊԸ ՏՆՕՐԵՆ Գ. ԲԵԶԻՐՋՅԱՆ			ՋԵՌՈՒՑՄԱՆ ՑԱՆՑԵՐԻ ՍԽԵՄԱՆԵՐ		

ՆԵՐՔԻՆ ՋԵՌՈՒՑՄԱՆ ՑԱՆՑԻ ԱՊԱՄՈՆՏԱԺՈՒՄ ԵՎ ՄՈՆՏԱԺՈՒՄ					
N	ԱՆՎԱՆՈՒՄԸ	ՉԱՓ	ՉԱՓ. ՄԻԱՎ.	ՔԱՆԱԿ	ՊԵՏ. ՍՏԱՆԴ
ՆԵՐՔԻՆ ՋԵՌՈՒՑՄԱՆ ՑԱՆՑԻ ԱՊԱՄՈՆՏԱԺՈՒՄ					
1.	ԲԱՑԵԼ ԱՆՑՔ ԳՈՅՈՒԹՅՈՒՆ ՈՒՆԵՑՈՂ ՔԱՐԵ ՊԱՏԵՐԻ ՄԵՋ 0.4x0.4x1.35 ՀԵՏՀԱՐՎԱԾ ՄՈՒՐՃՈՎ		Մ³	0.432	
2.	ԱՊԱՄՈՆՏԱԺԵԼ ՊՈՂՊԱՏԵ ԽՈՂՈՎԱԿՆԵՐ	Ø50	Գ.Մ	55	
3.	ՆՈՒՅՆԸ	Ø25	Գ.Մ	20	
4.	ՆՈՒՅՆԸ	Ø20	Գ.Մ	32	
5.	ՋԵՌՈՒՑՄԱՆ ԹՈՒՋԵ ՄԱՐՏԿՈՑՆԵՐԻ ԱՊԱՄՈՆՏԱԺՈՒՄ		ՀԱՏ	54	
6.	ՇԻՆ ԱՂԲԻ ՏԵՂԱՓՈԽՈՒՄ		Տ	2	
ՆԵՐՔԻՆ ՋԵՌՈՒՑՄԱՆ ՑԱՆՑԻ ՄՈՆՏԱԺՈՒՄ					
1.	ԲԱՑԵԼ ԱՆՑՔ ԳՈՅՈՒԹՅՈՒՆ ՈՒՆԵՑՈՂ ՔԱՐԵ ՊԱՏԵՐԻ ՄԵՋ 0.4x0.4x1.35 ՀԵՏՀԱՐՎԱԾ ՄՈՒՐՃՈՎ		Մ³	0.432	
2.	ՄՈՆՏԱԺԵԼ ՊՈՂՊԱՏԵ ԽՈՂՈՎԱԿՆԵՐ	Ø50	Գ.Մ	55	
3.	ՆՈՒՅՆԸ	Ø25	Գ.Մ	20	
4.	ՆՈՒՅՆԸ	Ø20	Գ.Մ	20	
5.	ՋԵՌՈՒՑՄԱՆ ԱԼՅՈՒՄԻՆԵ ՄԱՐՏԿՈՑՆԵՐԻ ՄՈՆՏԱԺՈՒՄ		ՀԱՏ	129	
6.	ՓԱԿԱՆ	Ø20	ՀԱՏ	16	
7.	ՓԱԿԱՆ	Ø25	ՀԱՏ	4	
8.	ՓԱԿԱՆ	Ø50	ՀԱՏ	4	
9.	ՕԴԱՀԱՆ	Ø20	ՀԱՏ	10	
10.	ՄԱՐՏԿՈՑՆԵՐԻ ՁԳԻՉՆԵՐ		ՀԱՏ	220	
11.	ԿՑԱՄԱՍԵՐ	Ø20	ՀԱՏ	32	
12.	ԽՈՂՈՎԱԿՆԵՐԻ ՆԵՐԿՈՒՄ 2 ԱՆԳԱՄ		ՔՄ	15	
13.	ԲԱՑՎԱԾՔՆԵՐԻ ԽՑԱՓԱԿՈՒՄ ԷԼԱՍՏԻԿ ՆՅՈՒԹԵՐՈՎ		ՏԵՂ	2	
14.	ՑԱՆՑԻ ՓՈՐՁԱՐԿՈՒՄ		Գ.Մ	107	

AVN GROUP				Երևան քաղաքի Կենրոն վարչական շրջանի թիվ 10 հիմնական դպրոցի ֆիզկուլտուրայի դահլիճի վերանորոգման նախագիծ		
	ՁԿ-Ի ՆԳՃ	Գ.Մադաթյան		ՄԱՐԶԱԴԱՀԼԻՁԻ ԵՎ ՀՐԱՁԳԱՐԱՆԻ ՋԵՌՈՒՑՄԱՆ ՑԱՆՑԵՐ		Ջ-8	8
	«ԷՅ ՎԻ ԷՆ ԳՐՈՒՊ » ՍՊԸ ՏՆՕՐԵՆ Գ. ԲԵՁԻՐՋՅԱՆ			ՆԵՐՔԻՆ ՋԵՌՈՒՑՄԱՆ ՑԱՆՑԻ ԱՊԱՄՈՆՏԱՄԱՆ ԵՎ ՄՈՆՏԱԺՄԱՆ ԾԱՎԱԼԱԹԵՐԹ		

ԷԼԵԿՏՐԱՏԵԽՆԻԿԱԿԱՆ ՄԱՍ

ԸՆԴՀԱՆՈՒՐ ՏԵՂԵԿՈՒԹՅՈՒՆՆԵՐ

Նախագիծը մշակված է ներքին էլեկտրականության ցանցերի մոնտաժային աշխատանքների համար՝ համաձայն ճարտարապետա-շինարարական լուծումների, բոլոր տեխնիկական առաջադրանքների, պատվիրատուի կողմից տրված առաջադրանքների, և էլեկտրոտեխնիկական կանոնակարգի,ինչպես նաև կձն-ի, հկ 31-110-2003 և ՀՀՇՆ22-03-2017 դրույթների համաձայն::

Նախագծում ընգրկված են ՝ ընդհանուր տեղեկությունները, էլ. վարդակների միացման սխեմաները, լուսատունների միացման սխեմաները, ավտոմատ անջատիչից դեպի սենյակ միացման սխեման, վահանների միագծանի սխեմաները:

Ելնելով էլեկտրական բեռնվածքի հաշվարկի համար տրված տվյալներից՝ սնուցող էլ.վահանակների դրվածքային հզորությունը հեռանկարում կկազմի եռաֆազ 20 կՎտ: էլեկտրաէներգիայի բաշխումը կատարվում է խմբային էլ. վահանակների (LP) արկղերից, խմբային էլ. վահանակի մեջ տեղադրվում են միաբևեռ,եռաբևեռ ավտոմատ անջատիչները, հողանցման և զրոյական կոնտուրները:

Խմբային ցանցերը կառուցվում են պղնձե բազմաջիղ մալուխներով և հաղորդալարերով: Վարդակային մագիստրալ ցանցի մոնտաժը իրականացվում է 3x6մմ^2 հատվածքի հաղորդալարով, ճյուղավորումները ՝ 3x4,0մմ^2:

Ներքին լուսավորության ցանցերը մոնտաժը իրականացվում է 3x2,5մմ^2 հատվածքի հաղորդալարով, ճյուղավորումները ՝ 3x1,5մմ^2:

Սնող մալուխը անցկացնել հարկում նոր տեղադրվող բաշխիչ վահանից: Հարկերը սնող մալուխների տիպը վվգ 3x10:

Սենյակներին սնող մալուխները ցույց են տրված սխեմայում

Խմբային էլ. վահանակը տեղադել հատակից 1500մմ բարձրության վրա:

Վարդակների և անջատիչների բարձրությունները հատակից նշված են հատակագծում:

AVN GROUP				Երևան քաղաքի Կենրոն վարչական շրջանի թիվ 10 հիմնական դպրոցի ֆիզկուլտուրայի դահլիճի վերանորոգման նախագիծ		
	ՁԿ-Ի ՆԳՃ	Գ.Մադաթյան		ՄԱՐՁԱԴԱՀԼԻՁԻ ԵՎ ՀՐԱՁԳԱՐԱՆԻ ԷԼԵԿՏՐԱՏԵԽՆԻԿԱԿԱՆ ՄԱՍ		ԷՏ-1	8
	«ԷՅ ՎԻ ԷՆ ԳՐՈՒՊ » ՍՊԸ ՏՆՕՐԵՆ Գ. ԲԵԶԻՐՋՅԱՆ			ԱՌԱՋՆՈՐԴՈՂ ԹԵՐԹ		

ՄԱՍՆԱԳԻՐ

	ԱՆՎԱՆԱՑԱՆԿ	ՊԱՅՄԱՆԱԿԱՆ ՆՇԱՆ		ՔԱՆԱԿ	ՏԵՍՔ		ԱՆՎԱՆԱՑԱՆԿ	ՊԱՅՄԱՆԱԿԱՆ ՆՇԱՆ		ՔԱՆԱԿ	ՏԵՍՔ
1	ԼՈՒՍԱՏՈՒ ARCTIC 135 IP65			-		19	ԱՆՋԱՏԻՉ ՄԵԿ ՏԵՂԱՆՈՑ		ՀԱՏ	10	
2	ԼԱՄՊ ՀԱՅԵԼԱՅԻՆ ՌԱՍՏԵՐՈՎ 18WT, 220W, IP20		ՀԱՏ	-		20	ԱՆՋԱՏԻՉ ՄԵԿ ՏԵՂԱՆՈՑ + ՎԱՐԴԱԿ		ՀԱՏ	-	
3	ԼՈՒՍԱՏՈՒ ԼՈՒՍԱԴԻՈԴԱՅԻՆ 32W 4000K 4000Lm IP54 595x595mm		ՀԱՏ	32		21	ԱՆՋԱՏԻՉ ԵՐԿՈՒ ՏԵՂԱՆՈՑ + 2x ՎԱՐԴԱԿ		ՀԱՏ	-	
4	LED ԼՈՒՍԱՏՈՒ IP20, 30 x 30cm, 350mA, 20W, 3000K		ՀԱՏ	-		22	ՇՐՋԱՆԱԿ ՄԵԿ ՏԵՂԱՆՈՑ		ՀԱՏ	22	
5	LED ԱՌԱՍՏԱԴԻ ԼՈՒՍԱՏՈՒ 6000K 1400lm X-LARGE		ՀԱՏ	11		23	ՇՐՋԱՆԱԿ ԵՐԿՈՒ ՏԵՂԱՆՈՑ		ՀԱՏ	12	
6	ԼՈՒՍԱՏՈՒ ՍՊԻՏԱԿ LED ԼՈՒՍԱՎՈՐՈՒԹՅԱՄԲ 11 Wt max + 4 Wt (LED), 4000K		ՀԱՏ	-		24	ՇՐՋԱՆԱԿ ԵՐԵՔ ՏԵՂԱՆՈՑ		ՀԱՏ	-	
7	ԼՈՒՍԱՏՈՒ ԼՈՒՍԱԴԻՈԴԱՅԻՆ ՇՐՋԱՆԱՁԵՎ 6W, 3000K, 380Lm, IP20, d=120mm		ՀԱՏ	4		25	ՄՈՆՏԱԺԱՅԻՆ ՏՈՒՓ		ՀԱՏ	4	
8	ԼՈՒՍԱՏՈՒ ԼՈՒՍԱԴԻՈԴԱՅԻՆ ՎԱՀԱՆԱՁԵՎ		ՀԱՏ	-		26	ԽՄԲԱՅԻՆ ԷԼ. ՎԱՀԱՆԱԿ	LP	ՀԱՏ	3	
9	ԼՈՒՍԱՏՈՒ ՄԱՐՏԿՈՑՈՎ		ՀԱՏ	1		27	ԱՎՏՈՄԱՏ ԱՆՋԱՏԻՉ 40Ա/ A 25Ա/ A B-ՏԻՊ		Մ	4	
10	ՋԱՀ		ՀԱՏ	-		28	LAN ՏՈՒՓ		ՏՈՒՓ	1	
11	ՎԱՐԴԱԿ ԵՐԿՈՒ ՏԵՂԱՆՈՑ		ՀԱՏ	12		29	FTP ԼԱՐ		Մ	30	
12	ՎԱՐԴԱԿ ԵՐԿՈՒ ՏԵՂԱՆՈՑ		ՀԱՏ	-		30	ԱՄՐԱԿՆԵՐ		ՏՈՒՓ	10	
13	ՎԱՐԴԱԿ ԵՐԿՈՒ ՏԵՂԱՆՈՑ		ՀԱՏ	-		31	**ВВГнг** 3x6.0		Մ	50	
14	ՎԱՐԴԱԿ ՄԵԿ ՏԵՂԱՆՈՑ		ՀԱՏ	11		32	**ВВГнг** 3x2.5		Մ	50	
15	ՎԱՐԴԱԿ ՄԵԿ ՏԵՂԱՆՈՑ		ՀԱՏ	1		33	ВВГнг 3x4.0		Մ	100	
16	ՎԱՐԴԱԿ ՄԵԿ ՏԵՂԱՆՈՑ		ՀԱՏ	-		34	ВВГнг 3x1.5		Մ	80	
17	ՎԱՐԴԱԿ ԵՐԵՔ ՏԵՂԱՆՈՑ		ՀԱՏ	-		35	PVC ԽՈՂՈՎԱԿ Φ24		Մ	230	
18	ԱՆՋԱՏԻՉ ԵՐԿՈՒ ՏԵՂԱՆՈՑ		ՀԱՏ	-		36	ԵԼՔ ՑՈՒՑԱՆԱԿ		ՀԱՏ	4	
37	ՍԵՆՍՈՐ	S	ՀԱՏ	-		38	Եռաոտ շանթարգելի ամրացման համար		ՀԱՏ	-	

AVN GROUP			Երևան քաղաքի Կենրոն վարչական շրջանի թիվ 10 հիմնական դպրոցի ֆիզկուլտուրայի դահլիճի վերանորոգման նախագիծ
	ՁԿ-Ի ՆԳՁ	Գ.Մաղաթյան	ՄԱՐԶԱԴԱՀԼԻՁԻ ԵՎ ՀՐԱՁԳԱՐԱՆԻ ԷԼԵԿՏՐԱՏԵԽՆԻԿԱԿԱՆ ՄԱՍ
	«ԷՅ ՎԻ ԷՆ ԳՐՈՒՊ » ՍՊԸ ՏՆՕՐԵՆ Գ. ԲԵՁԻՐՋՅԱՆ		ՄԱՍՆԱԳԻՐ

ԷՏ-2 8

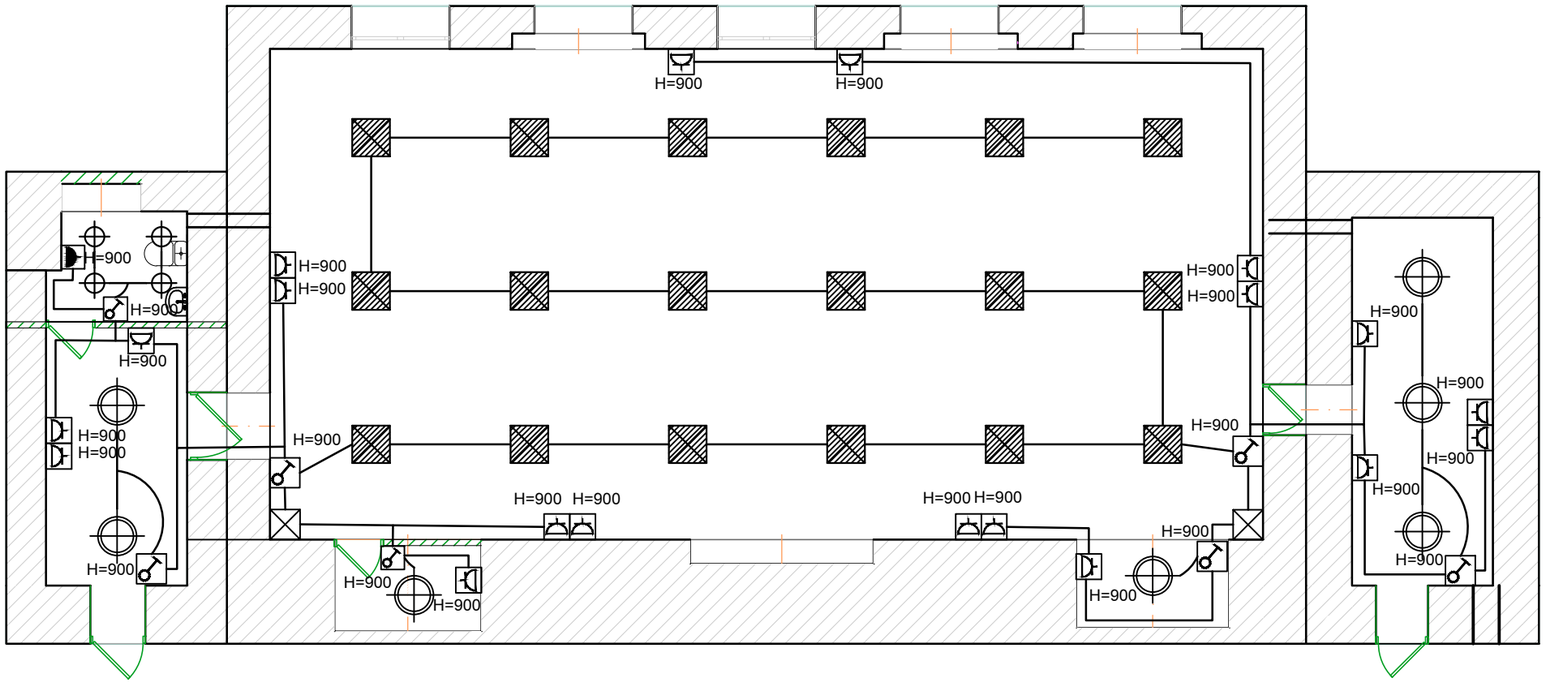

ՊԱՅՄԱՆԱԿԱՆ ՆՇԱՆՆԵՐ

- ԼՈՒՍԱՏՈՒ ԼՈՒՍԱԴԻՈԴԱՅԻՆ 32W 4000K 4000Lm IP54 595x595mm
- LED ԱՌԱՍՏԱՂԻ ԼՈՒՍԱՏՈՒ 6000K 1400lm X-LARGE
- ԼՈՒՍԱՏՈՒ ԼՈՒՍԱԴԻՈԴԱՅԻՆ ՇՐՋԱՆԱՁԵՎ 6W, 3000K, 380Lm, IP20, d=120mm
- ՋԱՀ
- ԼՈՒՍԱՏՈՒ ՄԱՐՏԿՈՑՈՎ
- ՎԱՐԴԱԿ ԵՐԿՈՒ ՏԵՂԱՆՈՑ
- ՓԱԿ ՎԱՐԴԱԿ ՄԵԿ ՏԵՂԱՆՈՑ
- ԱՆՋԱՏԻՉ ՄԵԿ ՏԵՂԱՆՈՑ
- ՄՈՆՏԱԺԱՅԻՆ ՏՈՒՓ

AVN GROUP			Երևան քաղաքի Կենտրոն վարչական շրջանի թիվ 10 հիմնական դպրոցի ֆիզկուլտուրայի դահլիճի վերանորոգման նախագիծ		
	ՁԿ-Ի ՆԳՃ	Գ.Մադաթյան	ՄԱՐԶԱԴԱՀԼԻՁԻ ԵՎ ՀՐԱՁԳԱՐԱՆԻ ԷԼԵԿՏՐԱՏԵԽՆԻԿԱԿԱՆ ՄԱՍ		ԷՏ-3	8
	«ԷՅ ՎԻ ԷՆ ԳՐՈՒՊ » ՍՊԸ ՏՆՕՐԵՆ Գ. ԲԵՁԻՐՋՅԱՆ		ՄԱՐԶԱԴԱՀԼԻՁԻ ՀԱՏԱԿԱԳԻԾ ԼՈՒՍԱՏՈՒՆԵՐԻ ԵՎ ՎԱՐԴԱԿՆԵՐԻ ՑԱՆՑՈՎ		

ՀՐԱԶԳԱՐԱՆԻ ՀԱՏԱԿԱԳԻԾ ՓԱՍՏԱՑԻ ՋԵՌՈՒՑՄԱՆ ՑԱՆՑԵՐՈՎ

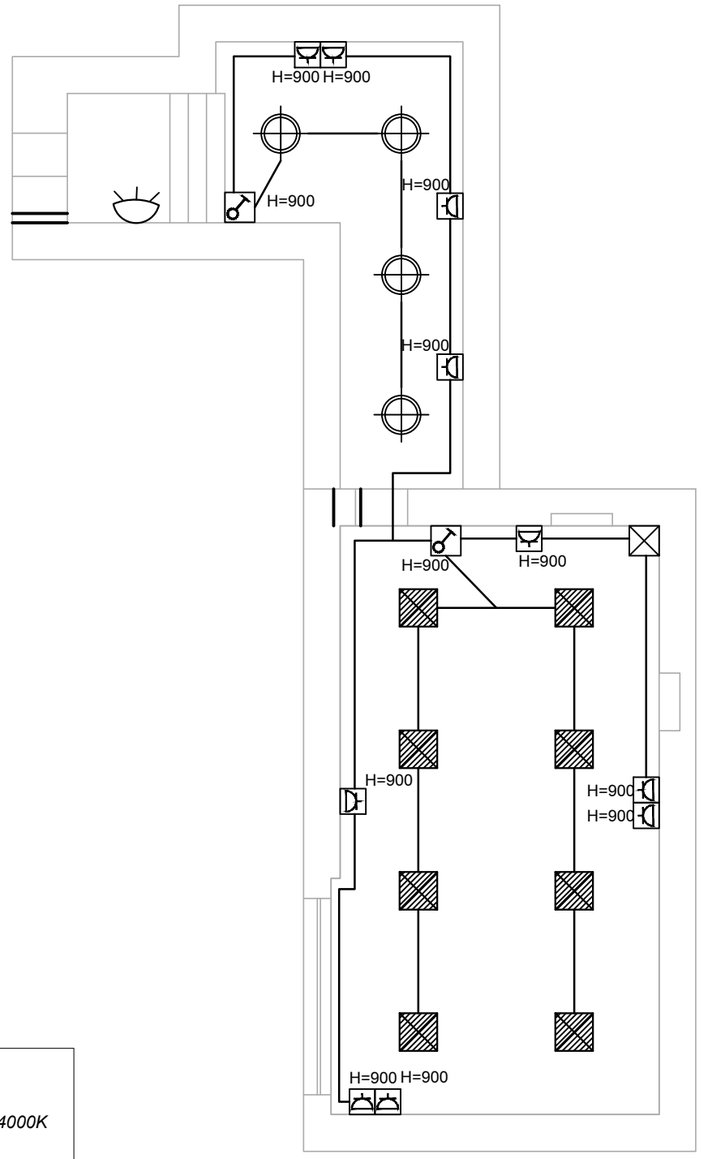

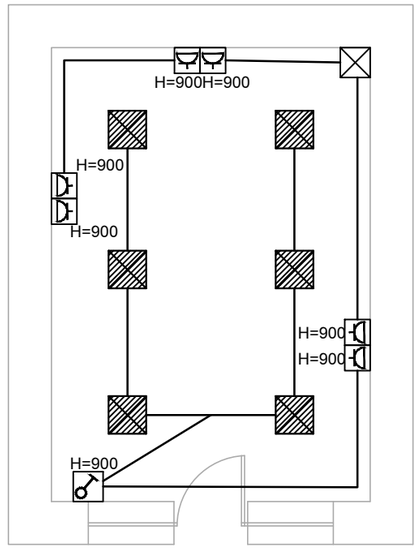

ՊԱՅՄԱՆԱԿԱՆ ՆՇԱՆՆԵՐ

- *ԼՈՒՍԱՏՈՒ ԼՈՒՍԱԴԻՈԴԱՅԻՆ 32W 4000K 4000Lm IP54 595x595mm*
- *LED ԱՌԱՍՏԱՂԻ ԼՈՒՍԱՏՈՒ 6000K 1400lm X-LARGE*
- *ԼՈՒՍԱՏՈՒ ԼՈՒՍԱԴԻՈԴԱՅԻՆ ՇՐՋԱՆԱՁԵՎ 6W, 3000K, 380Lm, IP20, d=120mm*
- *ՋԱՀ*
- *ԼՈՒՍԱՏՈՒ ՄԱՐՏԿՈՑՈՎ*
- *ՎԱՐԴԱԿ ԵՐԿՈՒ ՏԵՂԱՆՈՑ*
- *ՓԱԿ ՎԱՐԴԱԿ ՄԵԿ ՏԵՂԱՆՈՑ*
- *ԱՆՋԱՏԻՉ ՄԵԿ ՏԵՂԱՆՈՑ*
- *ՄՈՆՏԱԺԱՅԻՆ ՏՈՒՓ*

AVN GROUP			Երևան քաղաքի Կենրոն վարչական շրջանի թիվ 10 հիմնական դպրոցի ֆիզկուլտուրայի դահլիճի վերանորոգման նախագիծ		
	ՁԿ-Ի ՆԳՃ	Գ.Մադաթյան	ՄԱՐԶԱԴԱՀԼԻՁԻ ԵՎ ՀՐԱԶԳԱՐԱՆԻ ԷԼԵԿՏՐԱՏԵԽՆԻԿԱԿԱՆ ՄԱՍ		ԷՏ-4	8
	«ԷՅ ՎԻ ԷՆ ԳՐՈՒՊ » ՍՊԸ ՏՆՕՐԵՆ Գ. ԲԵԶԻՐՋՅԱՆ		ՀՐԱԶԳԱՐԱՆԻ ՀԱՏԱԿԱԳԻԾ ԼՈՒՍԱՏՈՒՆԵՐԻ ԵՎ ՎԱՐԴԱԿՆԵՐԻ ՑԱՆՑՈՎ		

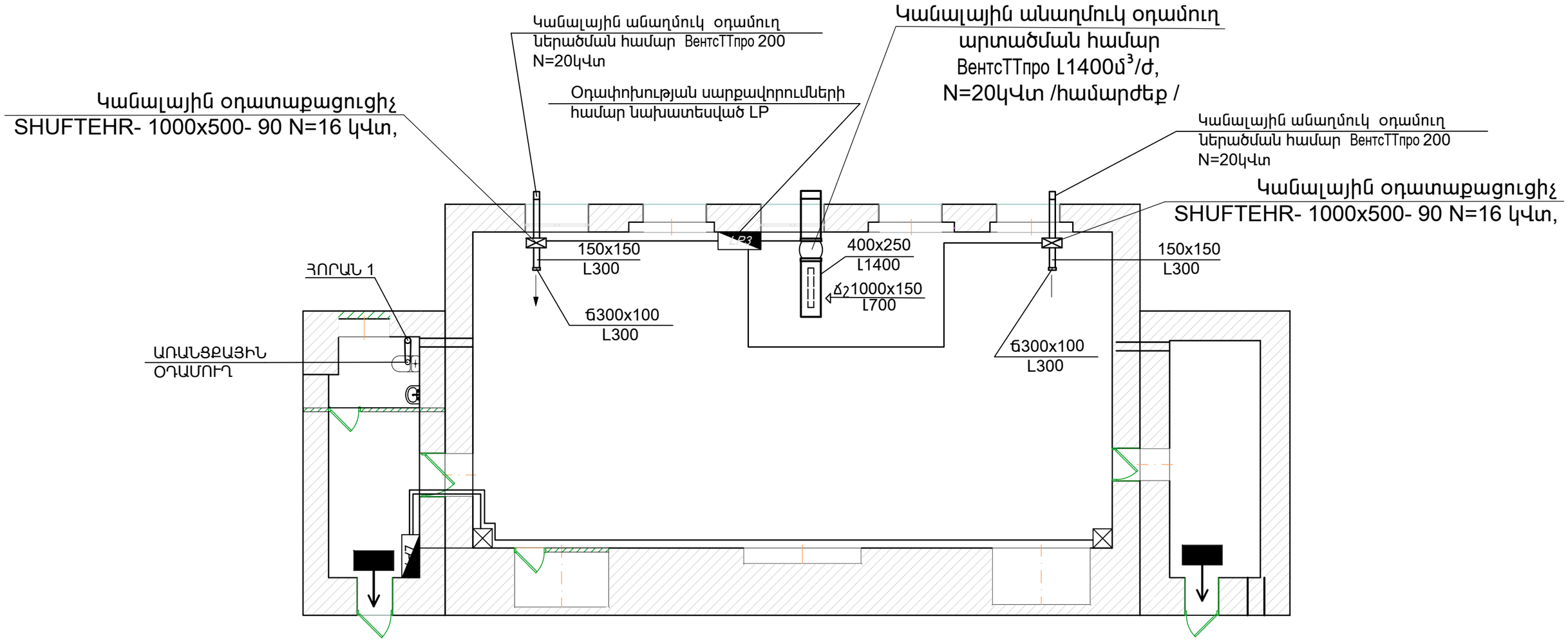

ՄՈՆՏԱԺԱՅԻՆ ՏՈՒՓ

ԽՄԲԱՅԻՆ ԷԼ. ՎԱՀԱՆԱԿ

ВВГнг 3x6.0

ԵԼՔ ՑՈՒՑԱՆԱԿ

				Երևան քաղաքի Կենրոն վարչական շրջանի թիվ 10 հիմնական դպրոցի ֆիզկուլտուրայի դահլիճի վերանորոգման նախագիծ		
	ԶԿ-Ի ՆԳՃ	Գ.Մադաթյան		ՄԱՐԶԱԴԱՀԼԻՁԻ ԵՎ ՀՐԱՁԳԱՐԱՆԻ ԷԼԵԿՏՐԱՏԵԽՆԻԿԱԿԱՆ ՄԱՍ		ԷՏ-5	8
	«ԷՅ ՎԻ ԷՆ ԳՐՈՒՊ » ՍՊԸ ՏՆՕՐԵՆ Գ. ԲԵՁԻՐՋՅԱՆ			ՄԱՐԶԱԴԱՀԼԻՁԻ ՀԱՏԱԿԱԳԻԾ LP-Ի ՑԱՆՑՈՎ		

ՀՐԱԶԳԱՐԱՆԻ ՀԱՏԱԿԱԳԻԾ ՓԱՍՏԱՑԻ ՁԵՌՈՒՑՄԱՆ ՑԱՆՑԵՐՈՎ

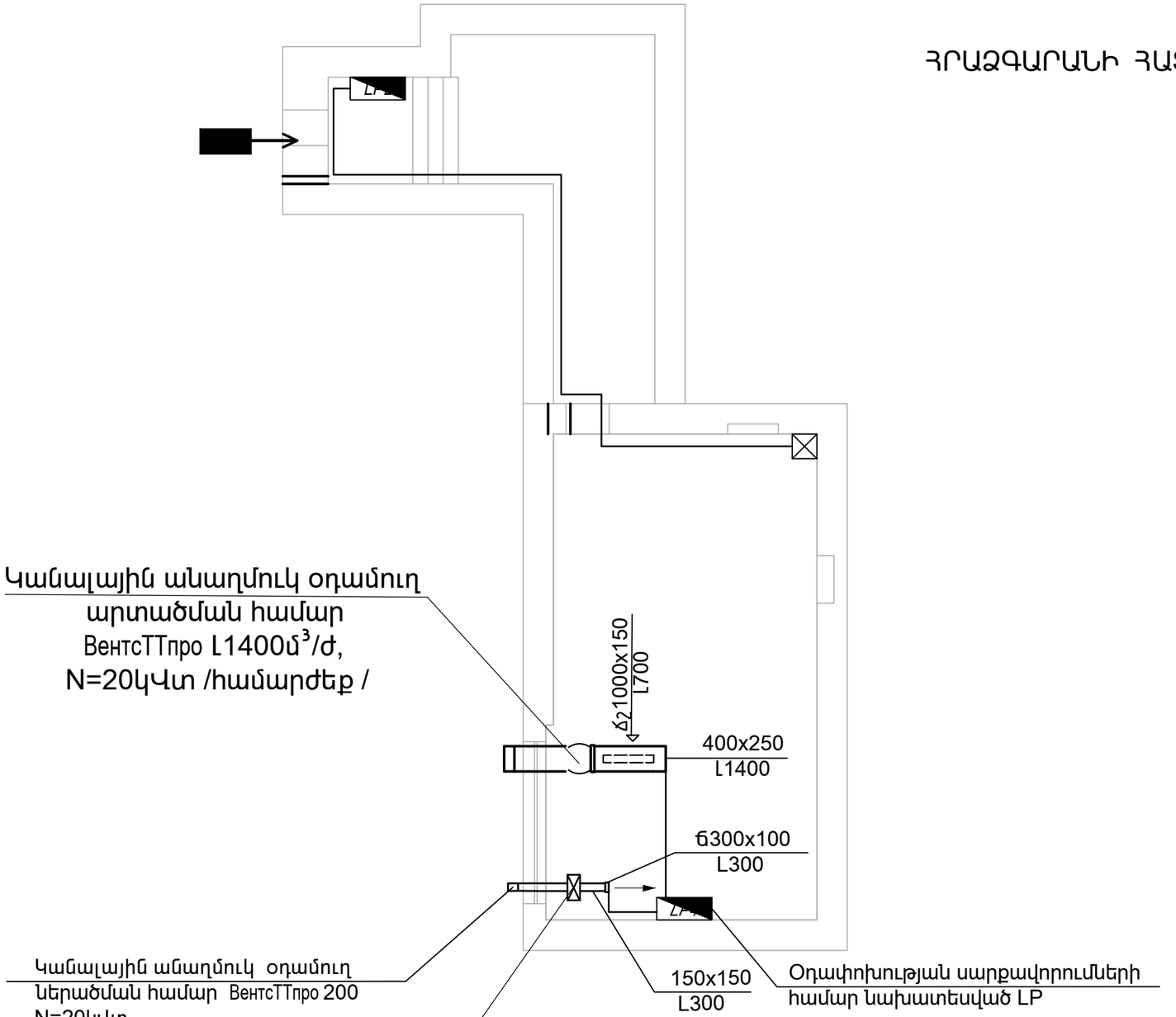

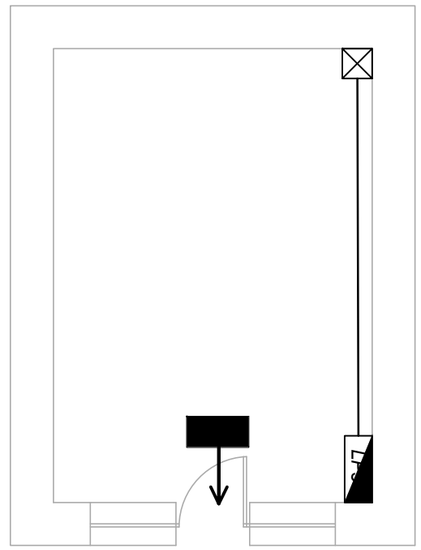

	ՄՈՆՏԱԺԱՅԻՆ ՏՈՒՓ
LP	ԽՄԲԱՅԻՆ ԷԼ. ՎԱՀԱՆԱԿ
	ВВГнг *3x6.0*
	ԵԼՔ ՑՈՒՑԱՆԱԿ

				Երևան քաղաքի Կենրոն վարչական շրջանի թիվ 10 հիմնական դպրոցի ֆիզկուլտուրայի դահլիճի վերանորոգման նախագիծ		
ՁԿ-Ի ՆԳՃ	Գ.Մադաթյան			ՄԱՐԶԱԴԱՀԼԻՁԻ ԵՎ ՀՐԱԶԳԱՐԱՆԻ ԷԼԵԿՏՐԱՏԵԽՆԻԿԱԿԱՆ ՄԱՍ		ԷՏ-6	8
«ԷՅ ՎԻ ԷՆ ԳՐՈՒՊ » ՍՊԸ ՏՆՕՐԵՆ Գ. ԲԵՁԻՐՋՅԱՆ				ՀՐԱԶԳԱՐԱՆԻ ՀԱՏԱԿԱԳԾ LP-Ի ՑԱՆՑՈՎ		

ՍՆՈՂ ՄԱԼՈՒԽԻ ՏՎՅԱԼՆԵՐ ДАННЫЕ питающей кабель	
ՍՊԱՌԻՉ ԱՎՏՈՄԱՏ ԱՆՋԱՏԻՉ ԿԱՄ ԱՆՋԱՏԻՉ-ԲԱԺՆԻՉ автоматический входной переключатель или переключатель делителя	ՏԻՊ ԵՎ ՆՈՄԻՆԱԼ ՀՈՍԱՆՔ, Ա тип и номинальный ток ,
ԷԼԵԿՏՐԱԿԱՆ ՀԱՇՎԻՉ ՀՈՍԱՆՔԻ ՏՐԱՆՍՖՈՐՄԱՏՈՐ электросчетчик, трансформатор тока	ՏԻՊ ԵՎ ՆՈՄԻՆԱԼ ՀՈՍԱՆՔ, Ա тип и номинальный ток ,
ԱՎՏՈՄԱՏ ԱՆՋԱՏԻՉ автомат выключатель	ՆՈՄԻՆԱԼ ՀՈՍԱՆՔ, Ա Номинальный ток , А
	ԿԱՊՊԱՁԵՐԾԻՉԻ ՆՈՄԻՆԱԼ ՀՈՍԱՆՔ, Ա , ՆՈՄԻՆԱԼ ԶԳԱՅՈՒԹՅՈՒՆ մԱ Номинальный ток утечки, А, номинальная чувствительность
ԿԱՌԱՎԱՐՄԱՆ, ՍԱՐՔԱԿՈՐՈՒՄ оборудование для управления	ՏԻՊ ԵՎ ՆՈՄԻՆԱԼ ՀՈՍԱՆՔ, Ա ԼԱՐՄԱՆ ՇՂԹԱՆԵՐԻ ԿԱՌԱՎԱՐՈՒՄ типичный номинальный ток , управление цепью напряжения
ՄԱԼՈՒԽԻ ՄԱԿՆԻՇԸ ԵՎ ՆՐԱ ԿՏՐՎԱԾՔԸ (ՄՈՌՈՒՆԱԿՈՒԹՅՈՒՆԸ՝ Ա) ՀԱՏՎԱԾԻ ԵՐԿԱՐՈՒԹՅՈՒՆԸ, Մ Марка кабеля и его разрез длина секции	
ՄԱԼՈՒԽՆԵՐԻ ՏԵՂԱԴՐՄԱՆ ՄԵԹՈԴ метод прокладки кабеля	

ՀՈՍԱՆՔԻ ԸՆԴՈՒՆԻՉ ток приемника	
ՆՇԱՆԱԿՈՒՄԸ ՀԱՏԱԿԱԳԾՈՒՄ значение по плану	
ԽՄԲԵՐԻ ՀԱՄԱՐԸ ԸՍՏ ՀԱՏԱԿԱԳԾԻ номер грум по плану	
ՖԱԶԱՅԻՆ ՀԱՇՎԱՐԿԱՅԻՆ ՀԶՈՐՈՒԹՅՈՒՆԸ (ԿՎԱ) ФАЗОВЫЙ ОТЧЕТ (КВА)	
ՀՈՍԱՆՔ (Ա)	A
Բաշխիչ արկղի համարը Номер распределительной коробки:	
ՍՊԱՌԻՉԻ ՏԵՍԱԿԸ ԵՎ ՔԱՆԱԿԸ Тип потребителя и количество	

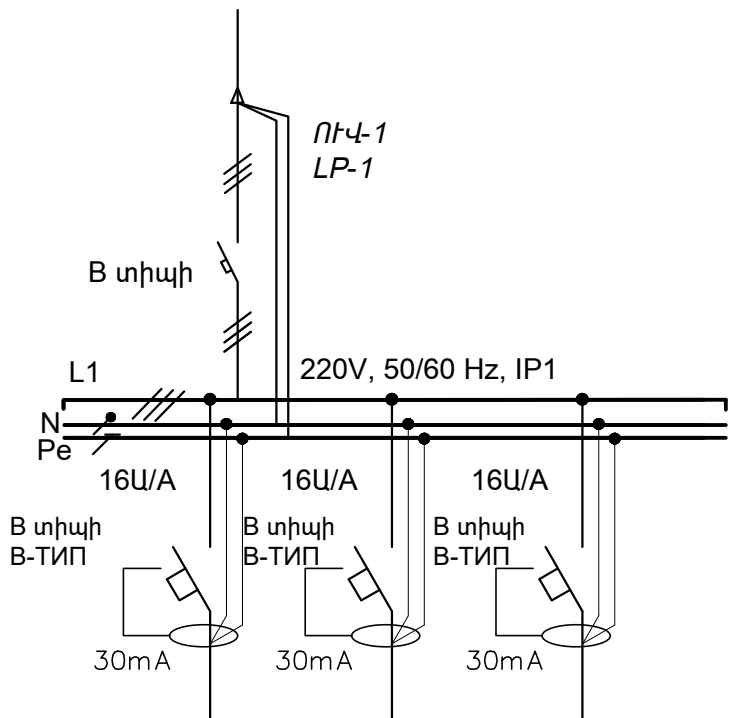

ВВГнг 3x2,5մմ^2 (25Ա/A), (պատով,սվաղի տակ)	**ВВГнг** 3x2,5մմ^2 (25Ա/A), (պատով,սվաղի տակ)	**Դահուստային** **Резерв**
N*1.01*	N*1.02*	N*1.03*
LP-1	*LP-1*	*LP-1*

AVN GROUP				Երևան քաղաքի Կենրոն վարչական շրջանի թիվ 10 հիմնական դպրոցի ֆիզկուլտուրայի դահլիճի վերանորոգման նախագիծ		
	ՁԿ-Ի ՆԳՃ	Գ.Մադաթյան		ՄԱՐԶԱԴԱՀԼԻՁԻ ԵՎ ՀՐԱՁԳԱՐԱՆԻ ԷԼԵԿՏՐԱՏԵԽՆԻԿԱԿԱՆ ՄԱՍ		ԷՏ-7	8
	«ԷՅ ՎԻ ԷՆ ԳՐՈՒՊ » ՍՊԸ ՏՆՕՐԵՆ Գ. ԲԵՁԻՐՋՅԱՆ			**ՈՒՎ-1 ՎԱՀԱՆԻ ՄԻԱԳԾԱՆԻ ՍԽԵՄԱ**		

ՍՆՈՂ ՄԱԼՈՒԽԻ ՏՎՅԱԼՆԵՐ ДАННЫЕ питающей кабель	
ՍՊԱՌԻՉԻ ԱՎՏՈՄԱՏ ԱՆՋԱՏԻՉ ԿԱՄ ԱՆՋԱՏԻՉ-ԲԱԺՆԻՉ автоматический входной переключатель или переключатель делителя	ՏԻՊ ԵՎ ՆՈՄԻՆԱԼ ՀՈՍԱՆՔ, Ա тип и номинальный ток ,
ԷԼԵԿՏՐԱԿԱՆ ՀԱՇՎԻՉ ՀՈՍԱՆՔԻ ՏՐԱՆՍՖՈՐՄԱՏՈՐ электросчетчик, трансформатор тока	ՏԻՊ ԵՎ ՆՈՄԻՆԱԼ ՀՈՍԱՆՔ, Ա тип и номинальный ток ,
ԱՎՏՈՄԱՏ ԱՆՋԱՏԻՉ автомат выключатель	ՆՈՄԻՆԱԼ ՀՈՍԱՆՔ, Ա Номинальный ток , A
	ԿԱՊՊԱՉԵՐԾԻՉԻ ՆՈՄԻՆԱԼ ՀՈՍԱՆՔ, Ա , ՆՈՄԻՆԱԼ ԶԳԱՅՈՒԹՅՈՒՆ մԱ Номинальный ток утечки, A, номинальная чувствительность
ԿԱՌԱՎԱՐՄԱՆ, ՍԱՐՔԱՎՈՐՈՒՄ оборудование для управления	ՏԻՊ ԵՎ ՆՈՄԻՆԱԼ ՀՈՍԱՆՔ, Ա ԼԱՐՄԱՆ ՇՂԹԱՆԵՐԻ ԿԱՌԱՎԱՐՈՒՄ типичный номинальный ток , управление цепью напряжения
ՄԱԼՈՒԽԻ ՄԱԿՆԻՇԸ ԵՎ ՆՐԱ ԿՏՐՎԱԾՔԸ (ՄՈՌՈՒՆԱԿՈՒԹՅՈՒՆԸ՝ Ա) ՀԱՏՎԱԾԻ ԵՐԿԱՐՈՒԹՅՈՒՆԸ, Մ Марка кабеля и его разрез длина секции	**ВВГнг** 3x2,5մմ^2 (25Ա/A), (պատով,սվաղի տակ) **Դահուստային** **Резерв**
ՄԱԼՈՒԽՆԵՐԻ ՏԵՂԱԴՐՄԱՆ ՄԵԹՈԴ метод прокладки кабеля	

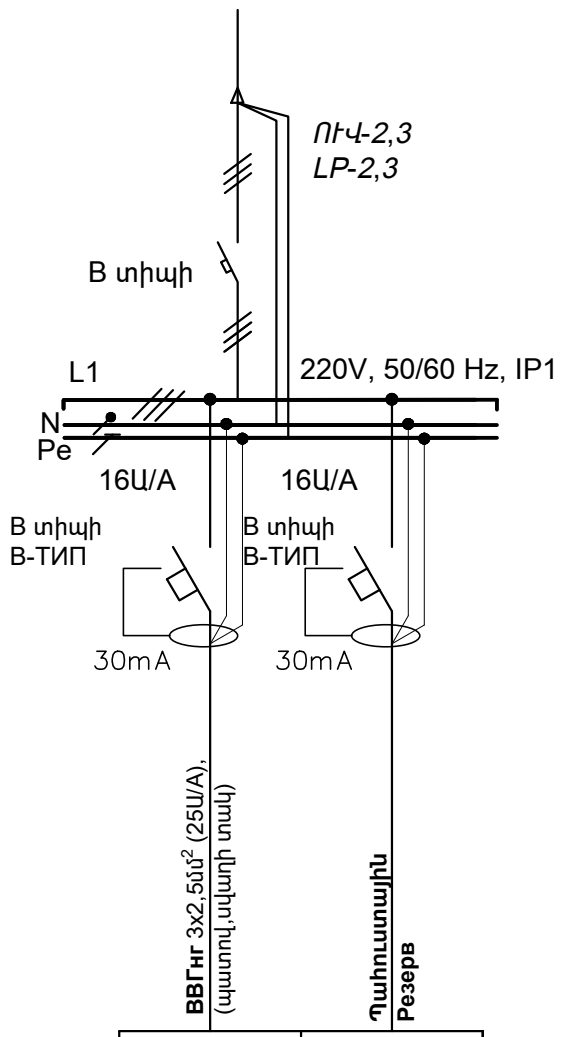

ՀՈՍԱՆՔԻ ԸՆԴՈՒՆԻՉ ток приемника		
ՆՇԱՆԱԿՈՒՄԸ ՀԱՏԱԿԱԳԾՈՒՄ значение по плану	N*2,3.01*	N*2,3.02*
ԽՄԲԵՐԻ ՀԱՄԱՐԸ ԸՍՏ ՀԱՏԱԿԱԳԾԻ номер грум по плану		
ՖԱԶԱՅԻՆ ՀԱՇՎԱՐԿԱՅԻՆ ՀԶՈՐՈՒԹՅՈՒՆԸ (ԿՎԱ) ФАЗОВЫЙ ОТЧЕТ (КВА)		
ՀՈՍԱՆՔ (Ա)	A	
Բաշխիչ արկղի համարը Номер распределительной коробки:	*LP-2,3*	*LP-2,3*
ՍՊԱՌԻՉԻ ՏԵՍԱԿԸ ԵՎ ՔԱՆԱԿԸ Тип потребителя и количество		

AVN GROUP				Երևան քաղաքի Կենրոն վարչական շրջանի թիվ 10 հիմնական դպրոցի ֆիզկուլտուրայի դահլիճի վերանորոգման նախագիծ			
	ՁԿ-Ի ՆԳՃ	Գ.Մադաթյան		ՄԱՐԶԱԴԱՀԼԻՁԻ ԵՎ ՀՐԱՁԳԱՐԱՆԻ ԷԼԵԿՏՐԱՏԵԽՆԻԿԱԿԱՆ ՄԱՍ		ԷՏ-8	8
	«ԷՅ ՎԻ ԷՆ ԳՐՈՒՊ » ՍՊԸ ՏՆՕՐԵՆ Գ. ԲԵՁԻՐՋՅԱՆ			**ՈՒՎ-2,3 ՎԱՀԱՆԻ ՄԻԱԳԾԱՆԻ ՍԽԵՄԱ**			

ՋՐԱՄԱՏԱԿԱՐԱՐՈՒՄ
ԵՎ
ՋՐԱՀԵՌԱՑՈՒՄ

ՍԱՌԸ ՋՐԱՄԱՏԱԿԱՐԱՐՄԱՆ, ԿԵՆՑԱՂԱՅԻՆ ԿՈՅՈՒՂՈՒ ՑԱՆՑԵՐԻ ԱՊԱՄՈՆՏԱԺՄԱՆ ԵՎ ՄՈՆՏԱԺՄԱՆ ԲԱՑԱՏՐԱԳԻՐ

ՍԱՌԸ, ՋՐԱՄԱՏԱԿԱՐԱՐՄԱՆ, ԿԵՆՑԱՂԱՅԻՆ ԿՈՅՈՒՂՈՒ ՑԱՆՑԵՐԻ ՆԱԽԱԳԻԾԸ ՄՇԱԿՎԱԾ Է ԸՍՏ ՃԱՐՏԱՐԱՊԵՏԱԿԱՆ ԳԾԱԳՐԵՐԻ:
ՇԵՆՔԻ ՀԱՐԿԱՅՆՈՒԹՅՈՒՆԸ՝ 1 ՀԱՐԿ:
ՇԵՆՔՈՒՄ ՆԱԽԱԳԾՎԵԼ ԵՆ ՍԱՌԸ, ՋՐԱՄԱՏԱԿԱՐԱՐՄԱՆ, ԿԵՆՑԱՂԱՅԻՆ ԿՈՅՈՒՂՈՒ ՑԱՆՑԵՐ:
ՆԱԽԱԳԻԾԸ ԿԱՏԱՐՎԱԾ Է ՀԱՄԱՁԱՅՆ ԳՈՐԾՈՂ ՇՆ ԵՎ Կ 40-0.1-01-2014-Ի ՆՈՐՄԵՐԻ:

ՀԱՇՎԱՐԿԱՅԻՆ ՏՎՅԱԼՆԵՐ

Ցանցի անվանումը	Պահանջվող Ճնշումը	Հաշվարկային ելքեր		Հակ. կարիք լ/վրկ
		խմ/ժամ	Լ/վրկ	
Սառը ջուր	30	1,08	0,03	
Կոյուղի			1,63,	

ՍԱՌԸ ՋՐԻ ՍՆՈՒՑՈՒՄԸ ԿԱՏԱՐՎՈՒՄ Է ՍԱՆ ՀԱՆԳՈՒՅՑՈՒՄ ԳՈՐԾՈՂ ՋՐՄՈՒՂԻ Ø15ՄՄ ՑԱՆՑԻՑ Ø15ՄՄ ԽՈՂՈՎԱԿՈՎ: ՄԻԱՑՄԱՆ ԿԵՏՈՒՄ ԿԱՏԱՐԵԼ ԳՈՏԻ ՄԻԱՑՈՒՄ DN15x15 ՈՐԻՑ ՀԵՏՈ ՆԱԽԱՏԵՍԵԼ ԿՑԱՄԱՍ Փ15x15, ՓԱԿԱՆ Փ15:
ՑԱՆՑԻ ՀԱՄԱՐ ՆԱԽԱՏԵՍՎԱԾ ԵՆ ՊՈԼԻԷԹԻԼԵՆԵ Ø15 ԽՈՂՈՎԱԿՆԵՐ:
ԿԵՆՑԱՂԱՅԻՆ ԿԵՂՏԱՋՐԵՐԸ ՍԱՆ-ՍԱՐՔԵՐԻՑ ԻՆՔՆԱՀՈՍ ՀԱՎԱՔՎՈՒՄ ԵՎ ՀԵՌԱՑՎՈՒՄ Է ՆԵՐՔԻՆ ՑԱՆՑԻ ՄԻՋՈՑՈՎ ՄԻԱՑՆԵԼՈՎ ՏԱՐԱԾՔՈՒ ԳՏՆՎՈՂ ԳՈՐԾՈՂ ԿՈՅՈՒՂՈՒ ՑԱՆՑԻՆ :
:ՑԱՆՑԵՐԻ ՀԱՄԱՐ ՆԱԽԱՏԵՍՎԱԾ ԵՆ ԿՈՅՈՒՂՈՒ ՊԼԱՍՏՄԱՍԵ ԽՈՂՈՎԱԿՆԵՐ Ø100 ÷50 ՄՄ:

ՆԱԽԱԳԾԱՅԻՆ ԱՇԽԱՏԱՆՔՆԵՐԸ ԿԱՏԱՐՎԱԾ ԵՆ ՀՀ-ՈՒՄ ԳՈՐԾՈՂ ՆՈՐՄԵՐԻ ԵՎ ԿԱՆՈՆՆԵՐԻ ՀԱՄԱՁԱՅՆ:

ՀԱՏԱԿԱԳԾՈՒՄ	ՍԽԵՄԱՅՈՒՄ	ՆՇԱՆՆԵՐԻ ԱՆՎԱՆՈՒՄԸ
1	2	3
.....Ձ1.....	.....Ձ1.....	ՍԱՌԸ ՋՐԻ ՆԱԽԱԳ. ԽՈՂՈՎԱԿ
.....Կ1.....	.....Կ1.....	ԿՈՅՈՒՂՈՒ.....
		ՓԱԿԱՆ
Հ		ՀՈՍԱԿ
ԼԿ		ԼՎԱՑԱՐԱՆ
ՁԿ		ՁՈՒԳԱՐԱՆԱԿՈՆՔ
		ՍՏՈՒԳԻՉ
Կ.Կ1	Կ.Կ1	ԿՈՅՈՒՂՈՒ ԿԱՆԳՆԱԿ
Կ.Ձ 1	Կ.Ձ 1	ՍԱՌԸ ՋՐԻ ԿԱՆԳՆԱԿ
ԽՏ		ԽՈՐԸ ՏԱԳԴԻՐ
		ՋՐԱՉԱՓ
ԽԿ		ԽՈՀԱՆՈՑԱԿՈՆՔ
		ԳՈՐԾՈՂ ԴԻՏԱՀՈՐ
		ՆԱԽԱԳԾԱՅԻՆ ԴԻՏԱՀՈՐ

AVN GROUP				Երևան քաղաքի Կենրոն վարչական շրջանի թիվ 10 հիմնական դպրոցի ֆիզկուլտուրայի դահլիճի վերանորոգման նախագիծ		
	ՋԿ-Ի ՆԳՃ	Գ.Մաղաթյան		ՋՐԱՄԱՏԱԿԱՐԱՐՈՒՄ ԵՎ ՋՐԱՀԵՌԱՑՈՒՄ		
					ՋԿ-1	5
	«ԷՅ ՎԻ ԷՆ ԳՐՈՒՊ » ՍՊԸ ՏՆՕՐԵՆ Գ. ԲԵՋԻՐՋՅԱՆ			ԱՌԱՋՆՈՐԴՈՂ ԹԵՐԹ		

AVN GROUP				Երևան քաղաքի Կենտրոն վարչական շրջանի թիվ 10 հիմնական դպրոցի ֆիզկուլտուրայի դահլիճի վերանորոգման նախագիծ		
	ՋԿ-Ի ՆԳՄ	Գ.Մադաթյան		ՋՐԱՄԱՏԱԿԱՐԱՐՈՒՄ ԵՎ ՋՐԱՀԵՌԱՑՈՒՄ		ՋԿ-2	5
	«ԷՅ ՎԻ ԷՆ ԳՐՈՒՊ » ՍՊԸ ՏՆՕՐԵՆ Գ. ԲԵՋԻՐՋՅԱՆ			ՀԱՏԱԿԱԳԻԾ Ջ1-Ի ԵՎ Կ1-Ի ՑԱՆՑԵՐՈՎ		

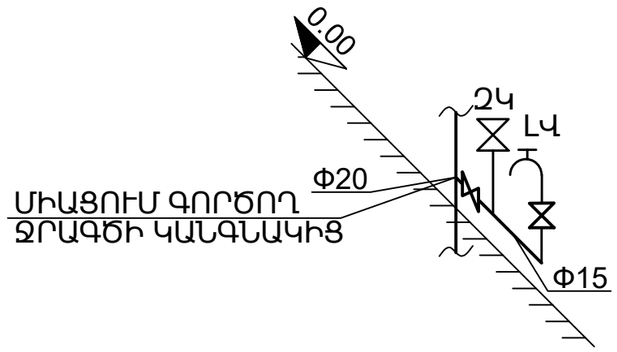

ԳՈՐԾՈՂ ԿՈՅՈՒՂՈՒ
ԿԱՆԳՆԱԿ

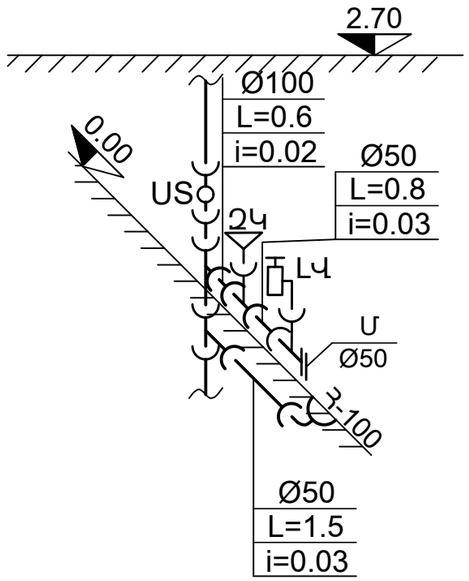

			Երևան քաղաքի Կենրոն վարչական շրջանի թիվ 10 հիմնական դպրոցի ֆիզկուլտուրայի դահլիճի վերանորոգման նախագիծ			
ՁԿ-Ի ՆԳՃ	Գ.Մաղաթյան		ՋՐԱՄԱՏԱԿԱՐԱՐՈՒՄ ԵՎ ՋՐԱՀԵՌԱՑՈՒՄ			
					ՁԿ-3	5
«ԷՅ ՎԻ ԷՆ ԳՐՈՒՊ » ՍՊԸ ՏՆՕՐԵՆ Գ. ԲԵՁԻՐՋՅԱՆ			Ձ1-Ի ԵՎ Կ1-Ի ՑԱՆՑԵՐՈՎ ՍԽԵՄԱՆԵՐ			

ՆԵՐՔԻՆ ՋՐԱՄԱՏԱԿԱՐԱՐՄԱՆ ՑԱՆՑԻ ԱՊԱՄՈՆՏԱԺՈՒՄ ԵՎ ՄՈՆՏԱԺՈՒՄ

N	ԱՆՎԱՆՈՒՄԸ	ՉԱՓ	ՉԱՓ. ՄԻԱՎ.	ՔԱՆԱԿ	ՊԵՏ. ՍՏԱՆԴ
1.	ԱՊԱՄՈՆՏԱԺՈՒՄ				
2.	ՊՈՂՊԱՏԵ ԽՈՂՈՎԱԿ ՊԱՏԵՐԻ ՎՐԱ	Ø15	Գ.Մ	10	
3.	ՓԱԿԱՆ	Ø15	ՀԱՏ	3	
4.	ԱՆՋԱՏԵԼ ԳՈՐԾՈՂ ՑԱՆՑԻՑ	Ø15X15	ՏԵՂ	2	
5.	ՇԻՆ ԱՂԲԻ ՏԵՂԱՓՈԽՈՒՄ		ԽՄ	0,1	

ՄՈՆՏԱԺՈՒՄ

1.	ՊՈԼԻՊՐՈՊԻԼԵՆԵ ԽՈՂՈՎԱԿ ՊԱՏԵՐԻ ՎՐԱ	Ø15	Գ.Մ	10	
2.	ՓԱԿԱՆ	Ø15	ՀԱՏ	3	
3.	ՄԻԱՑՆԵԼ ԳՈՐԾՈՂ ՑԱՆՑԻՆ	Ø15X15	ՏԵՂ	2	
4.	ԿՑԱՄԱՍ	Ø15X15	ՀԱՏ	4	
5.	ԽՈՂՈՎԱԿՆԵՐԻ ԱՄՐԱՑՄԱՆ ՄԱՍԵՐ (ՖԻՏԻՆԳՆԵՐ)		ՀԱՏ	10	
6.	ՑԱՆՑԻ ՓՈՐՁԱՐԿՈՒՄ		Գ.Մ	10	
7.	ԼՎԱՑԱՐԱՆԻ ԾՈՐԱԿ ԽԱՌՆԻՉ		ՀԱՏ	1	
8.	ԲԱՑԵԼ ԱՆՑՔ ՊԱՏԻ ՎՐԱ		ՏԵՂ	1	

AVN GROUP				Երևան քաղաքի Կենրոն վարչական շրջանի թիվ 10 հիմնական դպրոցի ֆիզկուլտուրայի դահլիճի վերանորոգման նախագիծ		
	ՁԿ-Ի ՆԳՃ	Գ.Մադաթյան		ՋՐԱՄԱՏԱԿԱՐԱՐՈՒՄ ԵՎ ՋՐԱՀԵՌԱՑՈՒՄ		ՁԿ-4	5
	«ԷՅ ՎԻ ԷՆ ԳՐՈՒՊ » ՍՊԸ ՏՆՕՐԵՆ Գ. ԲԵՁԻՐՋՅԱՆ			ՋՐԱՄԱՏԱԿԱՐԱՐՄԱՆ ՑԱՆՑԻ ԾԱՎԱԼԱԹԵՐԹ			

ՆԵՐՔԻՆ ԿՈՅՈՒՂՈՒ ՑԱՆՑ				
N	ԱՆՎԱՆՈՒՄԸ	ՉԱՓ	ՉԱՓ. ՄԻԱՎ.	ՔԱՆԱԿ Կ1
1.	ԱՊԱՄՈՆՏԱԺՈՒՄ			
2.	ԿՈՅՈՒՂՈՒ ՊԼԱՍՏՄԱՍԵ ԽՈՂՈՎԱԿ ՀՈՂԻ ՄԵՋ	Ø100	Գ.Մ	1
3.	ՆՈՒՅՆԸ ՊԱՏԵՐԻ ՎՐԱ	Ø100	Գ.Մ	5
4.	ԼՎԱՑԱՐԱՆ ԿԵՐԱՄԻԿԱԿԱՆ	Ø50	ՀԱՏ	1
5.	ԶՈՒԳԱՐԱՆԱԿՈՆՔ ԿԵՐԱՄԻԿԱԿԱՆ		ՀԱՏ	1
6.	ՀՈՍԱԿ	Ø 100	ՀԱՏ	1
7.	ԲԱՑԵԼ ԱՆՑՔ ՊԱՏԻ ՎՐԱ	Ø 350	ՏԵՂ	2
8.	ԲԱՑԵԼ ԱՆՑՔ ԾԱԾԿԻ ՎՐԱ	Ø 100	ՏԵՂ	10
9.	ԲԱՑԵԼ ԱՆՑՔ ԾԱԾԿԻ ՎՐԱ	Ø 300	ՏԵՂ	24
10.	ՇԻՆ ԱՂԲԻ ՏԵՂԱՓՈԽՈՒՄ		ԽՄ	0,2

1.	ՄՈՆՏԱԺՈՒՄ			
2.	ԿՈՅՈՒՂՈՒ ՊԼԱՍՏՄԱՍԵ ԽՈՂՈՎԱԿ ՀՈՂԻ ՄԵՋ	Ø100	Գ.Մ	1
3.	ՆՈՒՅՆԸ ՊԱՏԵՐԻ ՎՐԱ	Ø100	Գ.Մ	5
4.	ԼՎԱՑԱՐԱՆ ԿԵՐԱՄԻԿԱԿԱՆ	Ø50	ՀԱՏ	1
5.	ԶՈՒԳԱՐԱՆԱԿՈՆՔ ԿԵՐԱՄԻԿԱԿԱՆ		ՀԱՏ	1
6.	ՀՈՍԱԿ	Ø 100	ՀԱՏ	1
7.	ԲԱՑԵԼ ԱՆՑՔ ՊԱՏԻ ՎՐԱ	Ø 350	ՏԵՂ	2
8.	ԲԱՑԵԼ ԱՆՑՔ ԾԱԾԿԻ ՎՐԱ	Ø 100	ՏԵՂ	10
9.	ԲԱՑԵԼ ԱՆՑՔ ԾԱԾԿԻ ՎՐԱ	Ø 300	ՏԵՂ	24

ԿՈՅՈՒՂՈՒ ՉԵՎԱՎՈՐ ՄԱՍԵՐ

N	ԷՍՔԻԶ	ԱՆՎԱՆՈՒՄԸ	ՔԱՆԱԿԸ Կ1
1.	**Ø50**	ԾՈՒՆԿ	1
2.	**Ø50**	ԵՌԱԲԱՇԽԻՉ	1
3.	**Ø50** α=135°	ԹԵՔՈՒՄ	
4.	**Ø** 50X100	ԵՌԱԲԱՇԽԻՉ	1
5.	**Ø** 100X50	ԵՌԱԲԱՇԽԻՉ	1
6.	**Ø100**	ՍՏՈՒԳԻՉ	1
7.	**Ø100**	ԵՌԱԲԱՇԽԻՉ	1

AVN GROUP				Երևան քաղաքի Կենրոն վարչական շրջանի թիվ 10 հիմնական դպրոցի ֆիզկուլտուրայի դահլիճի վերանորոգման նախագիծ		
	ՁԿ-Ի ՆԳՃ	Գ.Մադաթյան		ՁՐԱՄԱՏԱԿԱՐԱՐՈՒՄ ԵՎ ՁՐԱՀԵՌԱՑՈՒՄ		
					ՁԿ-5	5
	«ԷՅ ՎԻ ԷՆ ԳՐՈՒՊ » ՍՊԸ ՏՆՕՐԵՆ Գ. ԲԵՁԻՐՋՅԱՆ			ԿՈՅՈՒՂՈՒ ՑԱՆՑԻ ԾԱՎԱԼԱԹԵՐԹ ԿՈՅՈՒՂՈՒ ՉԵՎԱՎՈՐ ՄԱՍԵՐ		